Rohrschelle Ventus 25x2,5 DN 500 M8/M10 EPDM

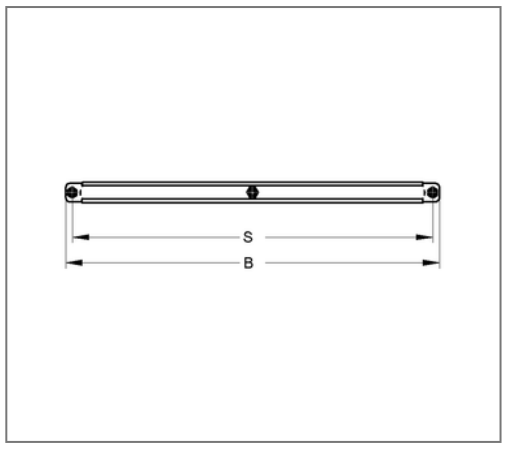

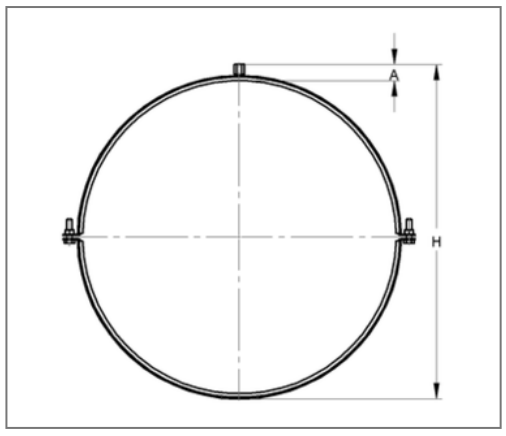

Kaufmännische Details

Artikelnummer	0449932500
EAN/GTIN	4250928411365
VPE	10 St
Mengeneinheit	St
Gewicht	1,09 kg/St
Rabattgruppe	08-992
Preiseinheit	100

QR Code

Zertifizierungen

SCHALL-SCHUTZ DIN 4109

Baustoffklasse B2 "Normal entflammbar" nach DIN 4102

Ausführung und Montage

Einsatzgebiet	Rohrschelle zur Befestigung von Lüftungsrohren.
Ausführung	zweiteilig
Anschluss	M8/M10
Verschluss	Verschlussschrauben

Technische Daten

Material	Stahl
Materialname	S235
Oberfläche	galvanisch verzinkt
Dämmstärke	3 mm
Temperaturbeständigkeit	-35 °C - 100 °C
Schalldämmeinlage	Gummi EPDM

Produktdetails

Achsabstand S	542 mm
Anschlusshöhe A	25 mm
Breite B	560 mm
Farbe Schalldämmeinlage	Schwarz
Höhe H	535 mm
Materialmaße	25x2,5 mm
zul. Last F_Z	1,5 kN
Rohraußendurchmesser	502 mm
Verschlussschraube	M8