Konsole C-Profil 35/21 L= 157,5 mm Platte längs gvz

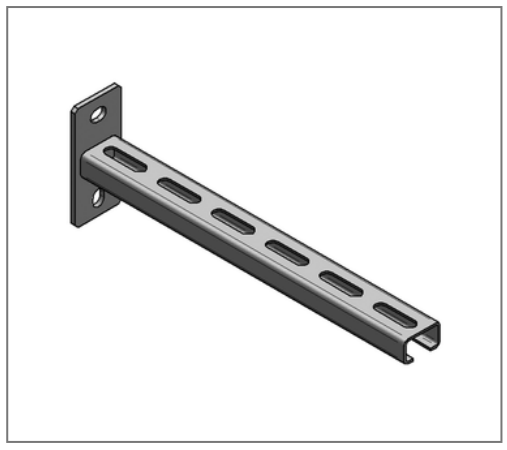

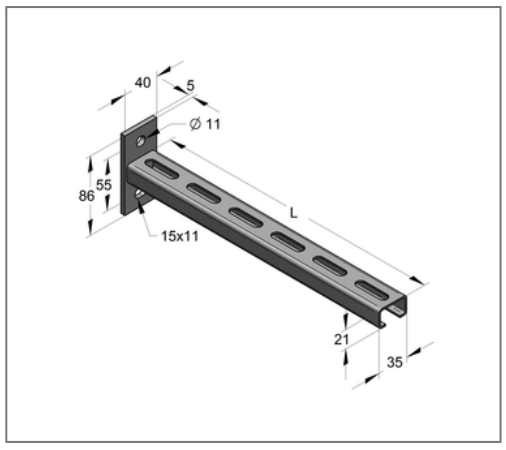

Kaufmännische Details

Artikelnummer	18020158
EAN/GTIN	4250928437457
VPE	25 St
Mengeneinheit	St
Gewicht	0,307 kg/St
Rabattgruppe	02-083
Preiseinheit	1

QR Code

Ausführung und Montage

Einsatzgebiet	Konsole zur Herstellung von Kragarmkonstruktionen für die Aufnahme von hängenden und stehenden Rohrlasten.

Technische Daten

Material	Stahl
Oberfläche	galvanisch verzinkt

Produktdetails

Breite Platte	40 mm
Länge Platte	86 mm
Lochabstand	55 mm
Stärke Platte	5 mm
Breite Profil	35 mm
Höhe Profil	21 mm
Länge Konsole L	157,5 mm
Langloch Platte	11x15 mm
zul. Last F1	1,19 kN
zul. Last F2	0,6 kN
zul. Last q0	7,57 kN/m
Stärke Profil	2 mm