Profil-Gelenkverbinder C-Profil 45 Winkel 30 - 90 °

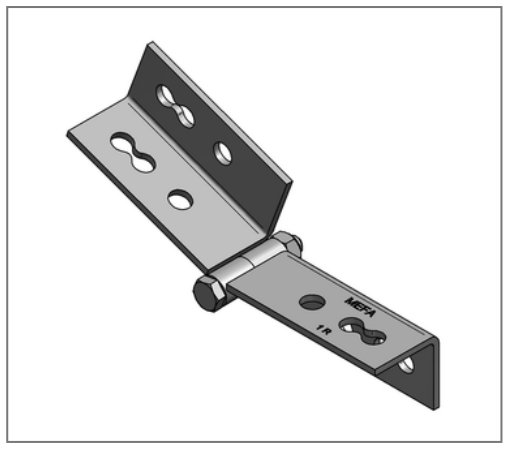

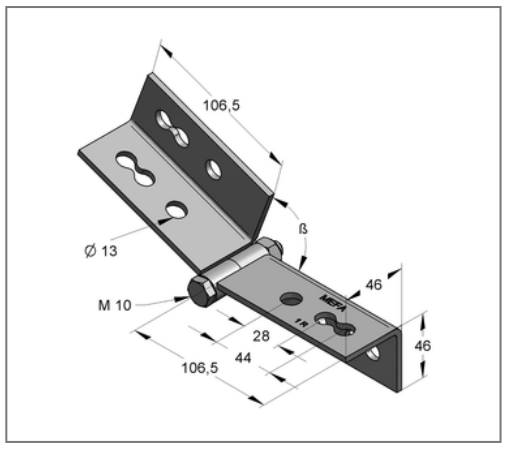

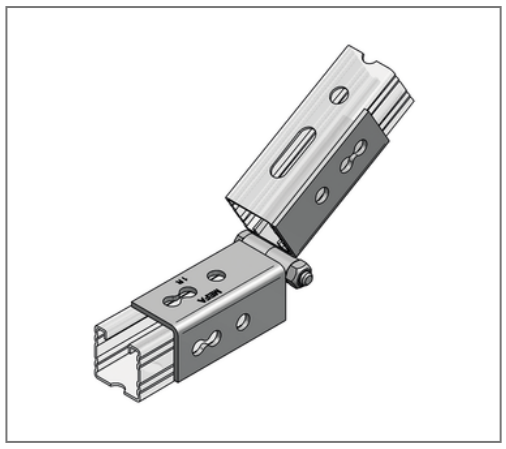

Kaufmännische Details

Artikelnummer	08122700
EAN/GTIN	4250928419651
VPE	10 St
Mengeneinheit	St
Gewicht	0,662 kg/St
Rabattgruppe	02-081
Preiseinheit	1

QR Code

Technische Daten

Material	Stahl
Materialname	S235
Oberfläche	galvanisch verzinkt

Produktdetails

Lochdurchmesser	13 mm
Stärke Material	4 mm
Winkel β	30 - 90 °
zul. Last Fβ bei 30°	6 kN
zul. Last Fβ bei 45°	4,24 kN
zul. Last Fβ bei 60°	3,45 kN
zul. Last Fβ bei 90°	3 kN