Kopfanschluss C-Profil 45/45 90 ° M10 Schenkel 92,5 x 40 mm

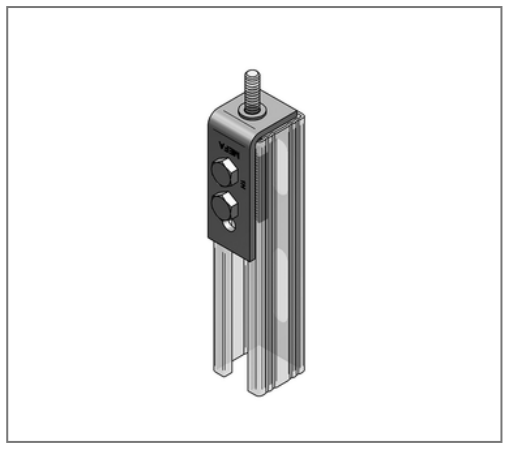

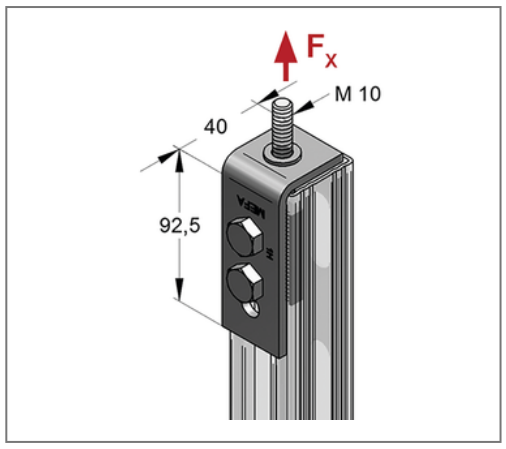

Kaufmännische Details

Artikelnummer	081656710
EAN/GTIN	4250928450159
VPE	10 St
Mengeneinheit	St
Gewicht	0,398 kg/St
Rabattgruppe	02-081
Preiseinheit	1

QR Code

Ausführung und Montage

Einsatzgebiet	Anschlusswinkel für kopfseitigen Gewindeanschluss an Montageschienen.
Profil	C-Profil

Technische Daten

Material	Stahl
Materialname	S235
Oberfläche	galvanisch verzinkt

Produktdetails

Profiltyp	45/45
Stärke Material	5 mm
Breite Material	40 mm
Länge Schenkel 1	92,5 mm
Länge Schenkel 2	40 mm
zul. Last F_X	1 kN
Winkel	90 °