Hammerkopf C-Profil 45 M8 x 40 mm

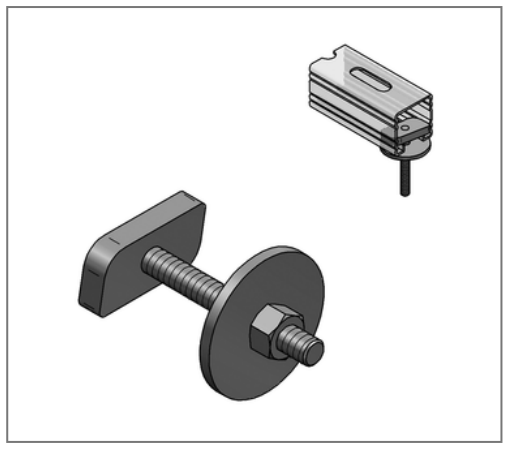

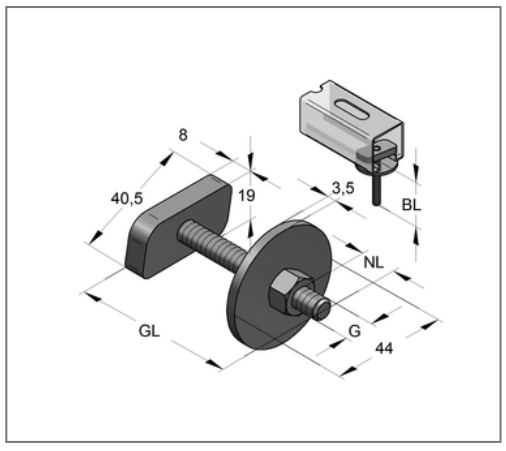

Kaufmännische Details

Artikelnummer	0698740
EAN/GTIN	4250928415882
VPE	50 St
Mengeneinheit	St
Gewicht	0,100 kg/St
Rabattgruppe	02-069
Preiseinheit	100

QR Code

Ausführung und Montage

Einsatzgebiet	Direkte Befestigung von Rohrschellen an Montageschienen.
Profiltyp	45
Befestigungsart	gleitfeste Verbindung

Technische Daten

Material	Stahl
Materialname	S235
Oberfläche	galvanisch verzinkt

Produktdetails

Gewinde G	M8
Länge Gewinde GL	40 mm
Nutzlänge NL	14,5 mm
Baulänge BL	24,5 mm
Länge Hammerkopf	40,5 mm
Breite Hammerkopf	19 mm
Stärke Hammerkopf	8 mm
Durchmesser U-Scheibe	44 mm
Stärke Scheibe	3,5 mm