Montageschiene C-Profil 45 / 45 / 2,5 mm L= 3 m fbv

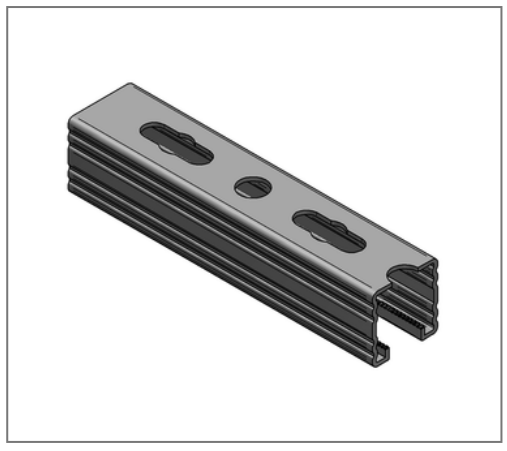

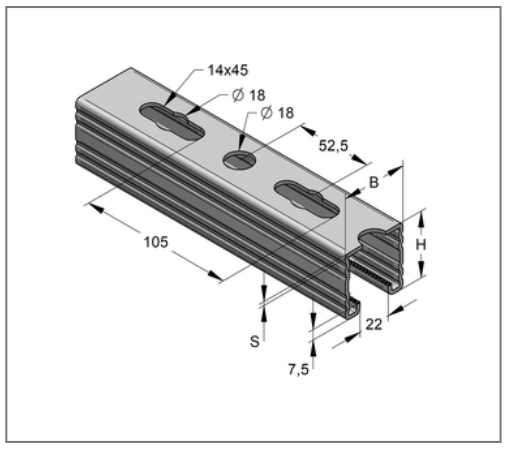

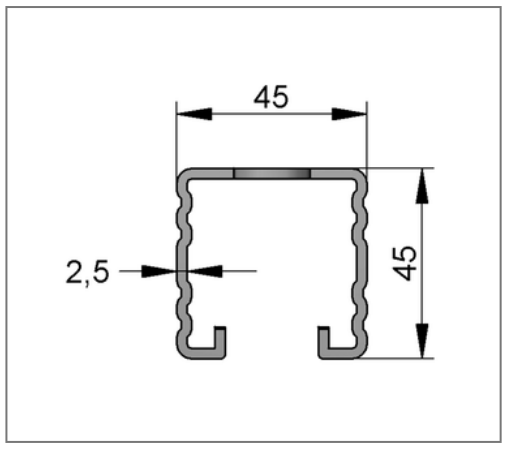

Kaufmännische Details

Artikelnummer	0820453251
EAN/GTIN	4250928448057
VPE	30 m
Bund	180 m
Mengeneinheit	m
Gewicht	2,96 kg/m
Rabattgruppe	02-082
Preiseinheit	1

QR Code

Zertifizierungen

DIN EN 1993-1-2

RAL

MPA approved

Ausführung und Montage

Einsatzgebiet	Mittelschwere Montageschiene mit Schnellanbindungsmöglichkeit.
Ausführung	Gezahnte Profile.
Befestigungsart	formschlüssige Verbindung

Technische Daten

Material	Stahl
Materialname	S250
Oberfläche	feuerbandverzinkt

Produktdetails

Breite	45 mm
Höhe	45 mm
Stärke	2,5 mm
Länge	3 m
Lochdurchmesser	18,00 mm
Langloch	14x45 mm
Erweiterung Langloch	18,0 mm
Flächenschwächster Profilquerschnitt	3,53 cm²
Flächenträgheitsmoment I_Y	8,81 cm4
Flächenträgheitsmoment I_Z	12,69 cm4
Rastermaß	52,5 mm
Breite Schlitz	22 mm
Schwerpunktabstand eo	2,19 cm
Schwerpunktabstand eu	2,31 cm
Schwerpunktabstand ez	2,25 cm

Hinweis

Hinweis Allgemein	Mindestabnahme 1 VPE
Trägheitsradius iy	1,58 cm
Trägheitsradius iz	1,90 cm
Widerstandsmoment W_Y	3,80 cm³
Widerstandsmoment W_Z	5,64 cm³