Winkel 4-Lo. C-Profil 35, Stex 35 90 ° Schenkel 91 x 91 mm

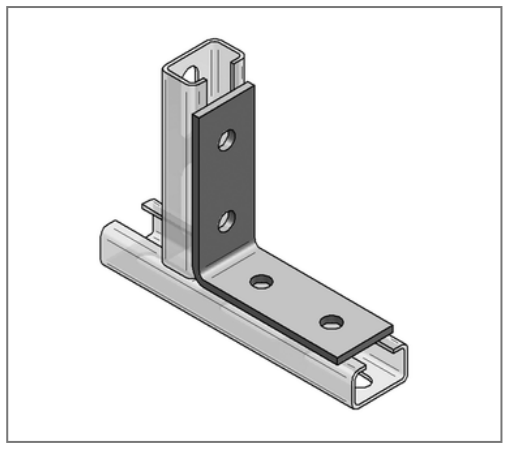

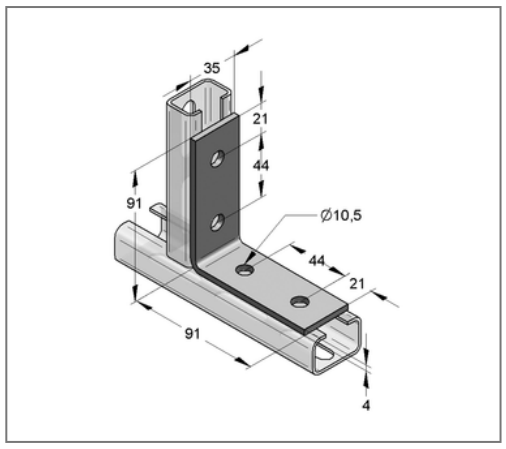

Kaufmännische Details

Artikelnummer	0814530
EAN/GTIN	4250928420046
VPE	50 St
Mengeneinheit	St
Gewicht	0,185 kg/St
Rabattgruppe	02-081
Preiseinheit	1

QR Code

Ausführung und Montage

Einsatzgebiet	Winkelbauteile zur Verbindung von Montageschienen.
Profil	C-Profil

Produktdetails

Lochdurchmesser	10,5 mm
Profiltyp	35, Stex 35
Stärke Material	4 mm
Breite Material	35 mm
Länge Schenkel 1	91 mm
Länge Schenkel 2	91 mm
Winkel	90 °

Technische Daten

Material	Stahl
Materialname	S235
Oberfläche	galvanisch verzinkt