# Schutzkappe C-Profil 35 für Profil 35/21 PE Schwarz

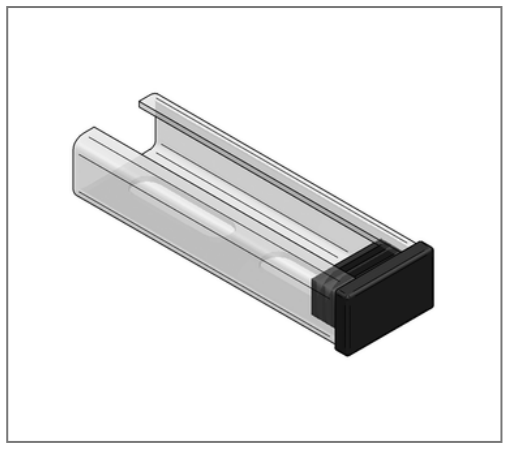

## Kaufmännische Details

| | |
|---|---|
| Artikelnummer | 0809012 |
| EAN/GTIN | 4250928419309 |
| VPE | 50 St |
| Mengeneinheit | St |
| Gewicht | 0,0058 kg/St |
| Rabattgruppe | 02-081 |
| Preiseinheit | 1 |

## QR Code

## Technische Daten

| | |
|---|---|
| Material | Kunststoff |
| Materialname | PE |
| Farbe | Schwarz |

## Ausführung und Montage

| | |
|---|---|
| Einsatzgebiet | Endkappen aus Kunststoff für Montageschienen. Zum Schutz der Kanten und als optische Abdeckung. |
| Profiltyp | 35/21 |