Montageschiene C-Profil 35 / 21 / 2 mm L= 6 m fbv

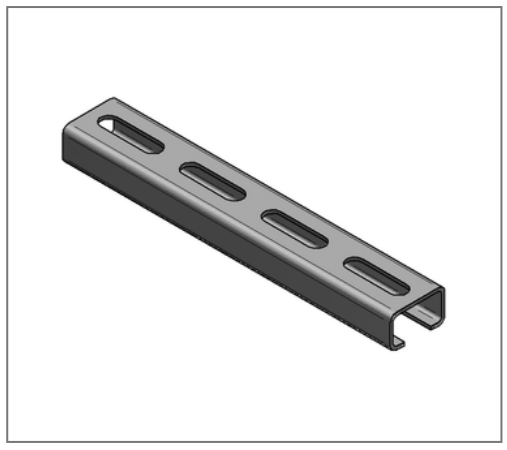

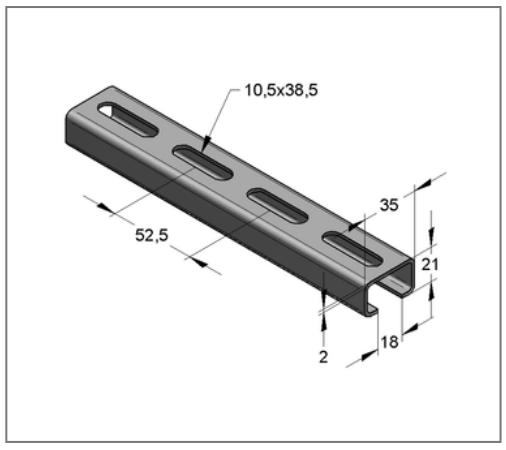

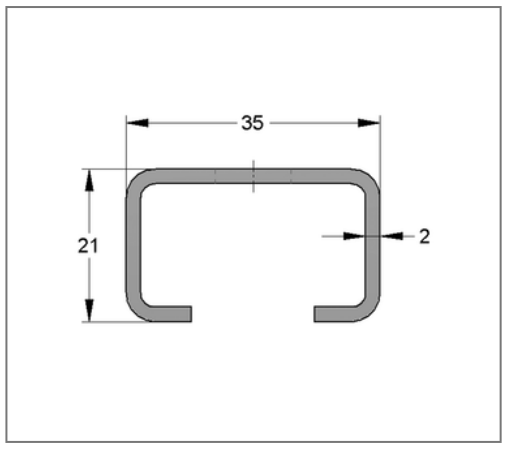

Kaufmännische Details

Artikelnummer	0800026
EAN/GTIN	4250928419163
VPE	48 m
Bund	576 m
Mengeneinheit	m
Gewicht	1,16 kg/m
Rabattgruppe	02-080
Preiseinheit	1

QR Code

Zertifizierungen

Ausführung und Montage

Einsatzgebiet	Leichte Montageschiene.

Technische Daten

Material	Stahl
Materialname	S250
Oberfläche	feuerbandverzinkt

Produktdetails

Breite	35 mm
Höhe	21 mm
Stärke	2 mm
Länge	6 m
Langloch	10,5x38,5 mm
Flächenschwächster Profilquerschnitt	1,40 cm²
Flächenträgheitsmoment I_Y	0,80 cm4
Flächenträgheitsmoment I_Z	2,83 cm4
Rastermaß	52,5 mm
Breite Schlitz	18,0 mm
Schwerpunktabstand eo	0,96 cm
Schwerpunktabstand eu	1,14 cm
Schwerpunktabstand ez	1,75 cm
Streckgrenze	250 N/mm²
Trägheitsradius iy	0,76 cm

Hinweis

Hinweis Allgemein	Mindestabnahme 1 VPE

Produktdetails

Trägheitsradius iz	1,42 cm
Widerstandsmoment W_Y	0,71 cm^3
Widerstandsmoment W_Z	1,61 cm^3