Stex 35 Gewindeplatte GP M10 gvz

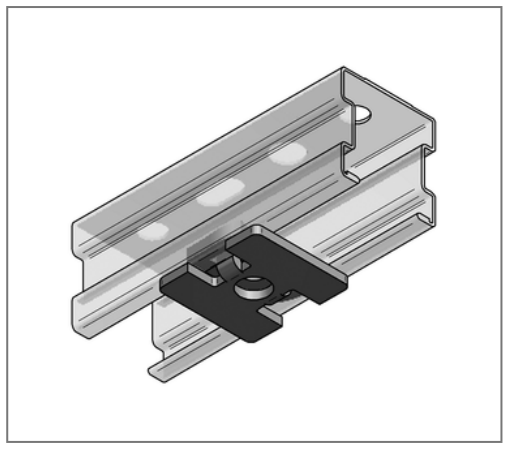

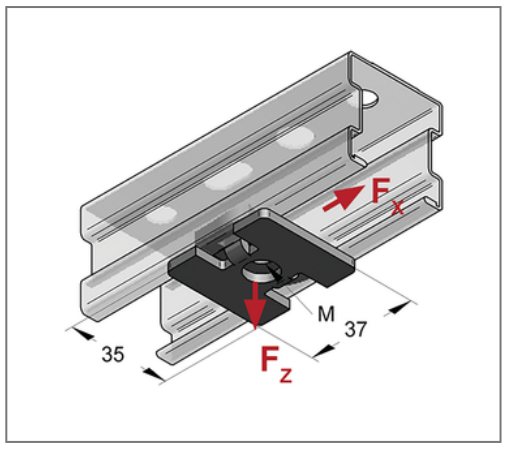

Kaufmännische Details

Artikelnummer	127201101
EAN/GTIN	4250928424327
VPE	50 St
Mengeneinheit	St
Gewicht	0,0383 kg/St
Rabattgruppe	02-127
Preiseinheit	1

QR Code

Technische Daten

Material	Stahl
Materialname	S235
Oberfläche	galvanisch verzinkt

Produktdetails

Nutzlast	siehe Nutzlasttabelle im Katalog
Länge	37 mm
Breite	35 mm
Stärke Material	3 mm
Gewinde M	M10
Profiltyp	Stex 35
Form	einschwenkbar