Rohrclip Clipmaster einzel 18 mm, Polyamid 6

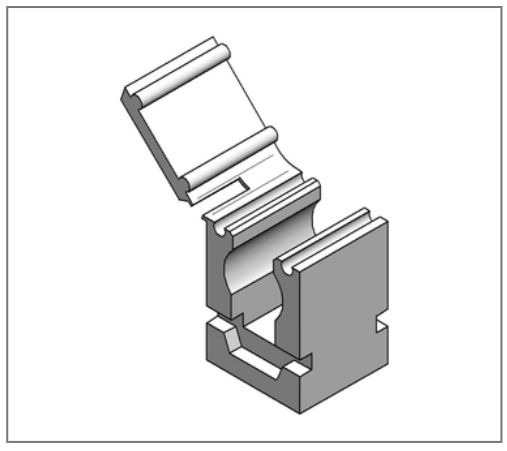

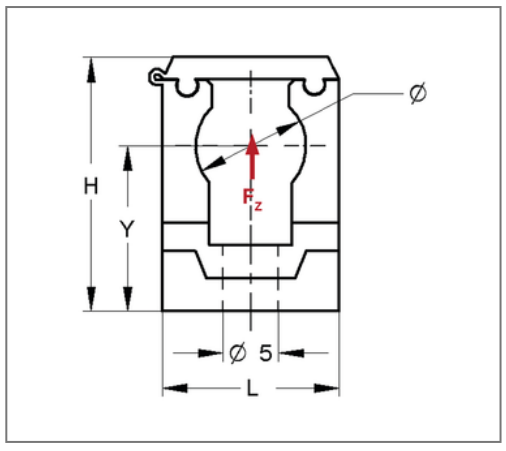

Kaufmännische Details

Artikelnummer	0401188
EAN/GTIN	4250928409072
VPE	100 St
Mengeneinheit	St
Gewicht	0,0068 kg/St
Rabattgruppe	01-040
Preiseinheit	100

QR Code

Ausführung und Montage

Einsatzgebiet	Witterungs- und alterungsbeständiger Clip zur Aufnahme einer Rohrleitung.
Ausführung	Einzelclip
Befestigungsart	mit Holzschrauben DIN 96

Produktdetails

Rohraußendurchmesser	18 mm
zul. Last F_Z	0,35 kN
Höhe H	31 mm
Achshöhe Y	19 mm
Breite	15 mm
Länge L	23 mm

Technische Daten

Material	Kunststoff
Materialname	Polyamid 6
min. Temperaturbeständigkeit	-40 °C
max. Temperaturbeständigkeit	70 °C