Rundstahlbügel 273 mm M20 Gesamthöhe 313 mm

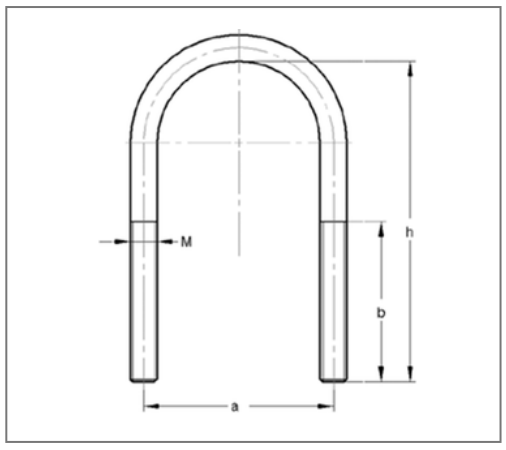

Kaufmännische Details

Artikelnummer	0507273
EAN/GTIN	4250928414373
VPE	10 St
Mengeneinheit	St
Gewicht	1,66 kg/St
Rabattgruppe	01-050
Preiseinheit	1

QR Code

Ausführung und Montage

Einsatzgebiet	Für die Direktmontage von Rohrleitungen auf Stahlträgern und die Durchsteckmontage in Profilschienen geeignet. Außerdem für Sprinkler- und VdS-Anlagen einsetzbar.

Hinweis

Hinweis Allgemein	ohne Muttern

Technische Daten

Material	Stahl
Materialname	S235
Oberfläche	galvanisch verzinkt

Produktdetails

Achsabstand	302 mm
Höhe	313 mm
Rohraußendurchmesser Zoll	10 Zoll
Gewinde	M20
Länge Gewinde	70 mm
Rohraußendurchmesser	273 mm