Rundstahlbügel 159 mm M12 Gesamthöhe 240 mm

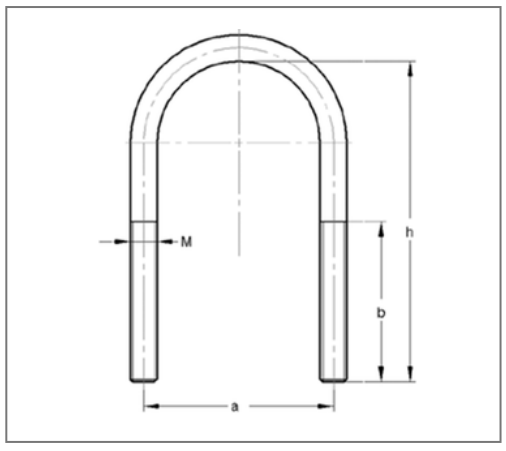

Kaufmännische Details

Artikelnummer	0507159
EAN/GTIN	4250928414342
VPE	25 St
Mengeneinheit	St
Gewicht	0,416 kg/St
Rabattgruppe	01-050
Preiseinheit	1

QR Code

Ausführung und Montage

Einsatzgebiet	Für die Direktmontage von Rohrleitungen auf Stahlträgern und die Durchsteckmontage in Profilschienen geeignet. Außerdem für Sprinkler- und VdS-Anlagen einsetzbar.

Hinweis

Hinweis Allgemein	ohne Muttern

Technische Daten

Material	Stahl
Materialname	S235
Oberfläche	galvanisch verzinkt

Produktdetails

Achsabstand a	172 mm
Höhe h	240 mm
Gewinde M	M12
Länge Gewinde b	90 mm
Rohraußendurchmesser	159 mm