# Rohrschelle Maxima PSM 25x3 58 - 64 mm M8/M10 TPE

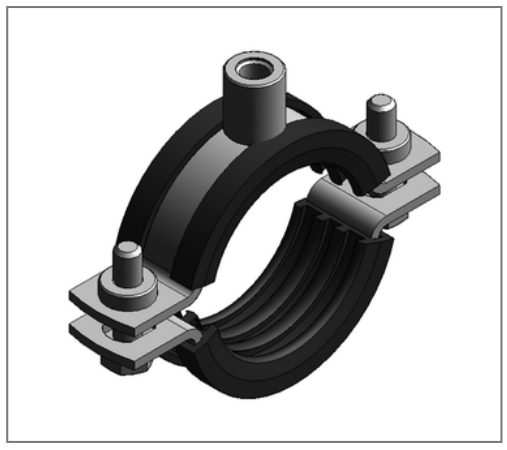

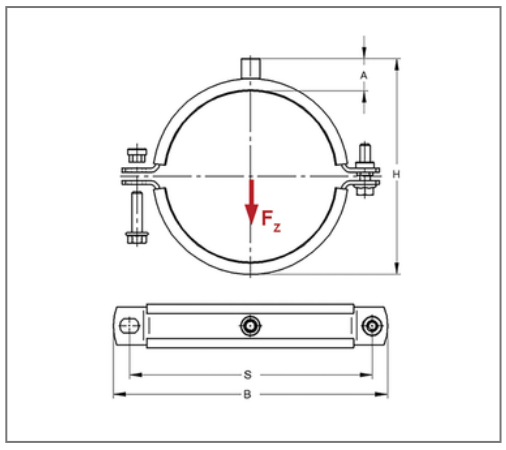


## Kaufmännische Details

| | |
|---|---|
| Artikelnummer | 00688083 |
| EAN/GTIN | 4250928402356 |
| VPE | 1 St |
| Mengeneinheit | St |
| Gewicht | 0,300 kg/St |
| Rabattgruppe | 01-006 |
| Preiseinheit | 100 |

## QR Code

## Zertifizierungen

## Ausführung und Montage

| | |
|---|---|
| Einsatzgebiet | Rohrschelle zur Befestigung von Rohren. |
| Ausführung | zweiteilig |
| Anschluss | M8/M10 |
| Verschluss | Pendelsteckmuttern |

## Technische Daten

| | |
|---|---|
| Material | Stahl |
| Materialname | S235 |
| Oberfläche | galvanisch verzinkt |
| Dämmstärke | 6 mm |
| Temperaturbeständigkeit | -35 °C - 100 °C |
| Schalldämmeinlage | TPE |

## Produktdetails

| | |
|---|---|
| Achsabstand S | 102 mm |
| Anschlusshöhe A | 30 mm |
| Breite B | 126 mm |
| Farbe Schalldämmeinlage | Schwarz |
| Höhe H | 97 - 103 mm |
| Materialmaße | 25x3 mm |
| zul. Last $F_Z$ | 1,5 kN |
| Spannbereich | 58 - 64 mm |
| Rohraußendurchmesser Zoll | 2 Zoll |
| Verschlussschraube | M8 |

## Hinweis

| | |
|---|---|
| Lieferzeit | 5 Arbeitstage ab Werk |
| Hinweis Allgemein | Mit Gewinde M16 oder Muffe 1/2 Zoll von Umtausch und Rücknahme ausgeschlossen. Passende Anschlussadapter siehe Kapitel 1. |