Rohrschelle Trabant 20x1 25 - 29 mm M8/M10 o. Dämm.

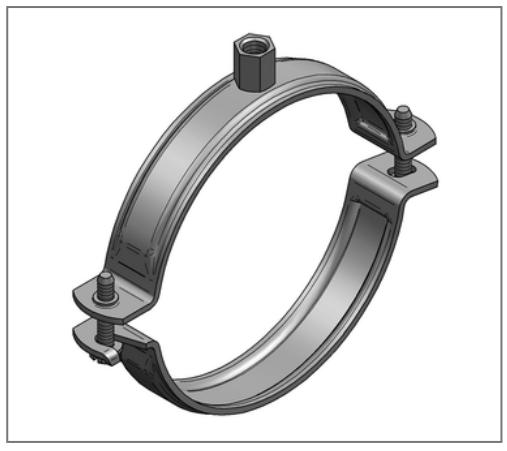

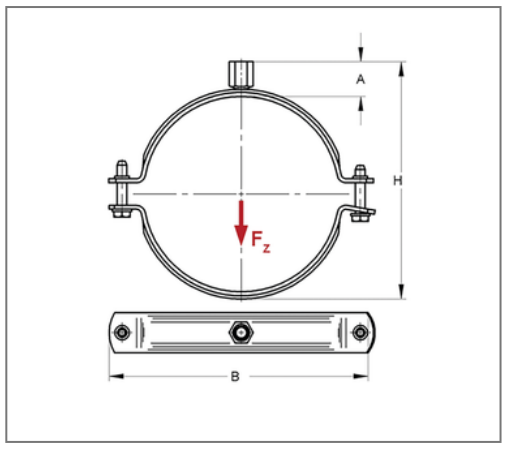

Kaufmännische Details

Artikelnummer	042620201
EAN/GTIN	4250928457929
VPE	100 St
Mengeneinheit	St
Gewicht	0,0470 kg/St
Rabattgruppe	01-042
Preiseinheit	100

QR Code

Zertifizierungen

Ausführung und Montage

Einsatzgebiet	Rohrschelle zur Befestigung von Rohren.
Ausführung	zweiteilig
Anschluss	M8/M10
Verschluss	Rastverschluss

Produktdetails

Anschlusshöhe A	18 mm
Breite B	64 mm
Höhe H	44 - 48 mm
Materialmaße	20x1 mm
zul. Last F_Z	0,29 kN
Spannbereich	25 - 29 mm
Verschlussschraube	M6

Technische Daten

Material	Stahl
Materialname	DD11
Oberfläche	galvanisch verzinkt
Schalldämmeinlage	ohne Dämmung

Hinweis

Hinweis Allgemein Passende Anschlussadapter siehe Kapitel 1