Rohrschelle Trabant 20x1,5 48 - 52 mm M8/M10 EPDM

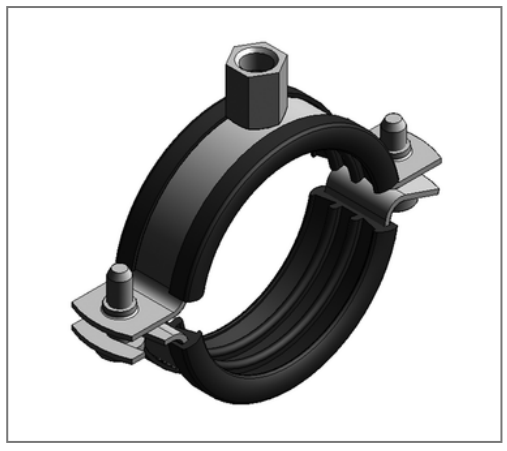

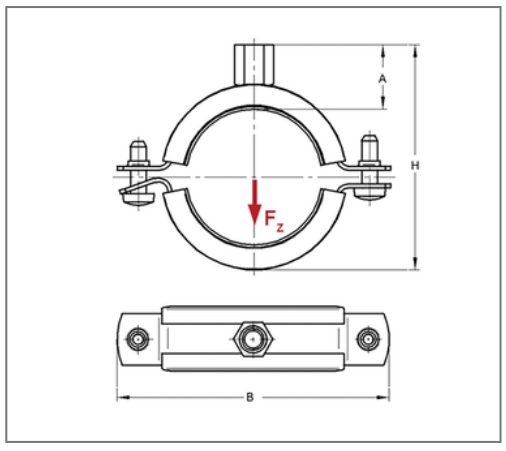

Kaufmännische Details

Artikelnummer	042652101
EAN/GTIN	4250928409232
VPE	50 St
Mengeneinheit	St
Gewicht	0,101 kg/St
Rabattgruppe	01-042
Preiseinheit	100

QR Code

Zertifizierungen

Ausführung und Montage

Einsatzgebiet	Rohrschelle zur Befestigung von Rohren.
Ausführung	zweiteilig
Anschluss	M8/M10
Verschluss	Rastverschluss

Technische Daten

Material	Stahl
Materialname	DD11
Oberfläche	galvanisch verzinkt
Dämmstärke	4,5 mm
Temperaturbeständigkeit	-35 °C - 100 °C
Schalldämmeinlage	Gummi EPDM

Produktdetails

Anschlusshöhe A	23 mm
Breite B	98 mm
Farbe Schalldämmeinlage	Schwarz
Höhe H	76 - 81 mm
Materialmaße	20x1,5 mm
zul. Last F_Z	0,89 kN
Spannbereich	48 - 52 mm
Rohraußendurchmesser Zoll	1 1/2 Zoll
Verschlussschraube	M6

Hinweis

Hinweis Allgemein Passende Anschlussadapter siehe Kapitel 1