# Rohrschelle Trabant 20x1 21 - 25 mm M8/M10 EPDM

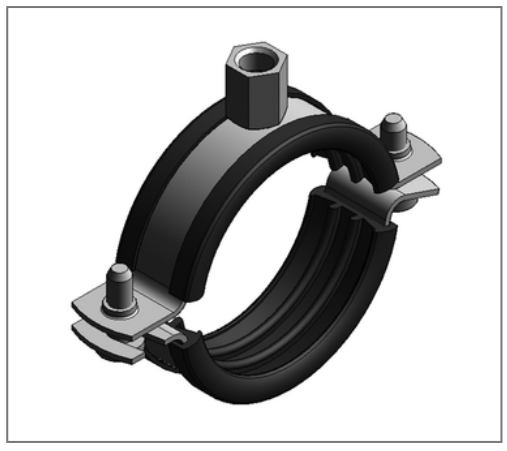

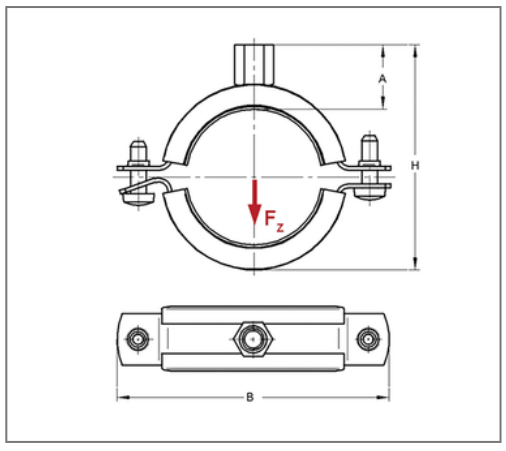


## Kaufmännische Details

| | |
|---|---|
| Artikelnummer | 042625101 |
| EAN/GTIN | 4250928409195 |
| VPE | 100 St |
| Mengeneinheit | St |
| Gewicht | 0,0580 kg/St |
| Rabattgruppe | 01-042 |
| Preiseinheit | 100 |

## QR Code

## Zertifizierungen

## Ausführung und Montage

| | |
|---|---|
| Einsatzgebiet | Rohrschelle zur Befestigung von Rohren. |
| Ausführung | zweiteilig |
| Anschluss | M8/M10 |
| Verschluss | Rastverschluss |

## Technische Daten

| | |
|---|---|
| Material | Stahl |
| Materialname | DD11 |
| Oberfläche | galvanisch verzinkt |
| Dämmstärke | 4,5 mm |
| Temperaturbeständigkeit | -35 °C - 100 °C |
| Schalldämmeinlage | Gummi EPDM |

## Produktdetails

| | |
|---|---|
| Anschlusshöhe A | 22 mm |
| Breite B | 69 mm |
| Farbe Schalldämmeinlage | Schwarz |
| Höhe H | 48 - 53 mm |
| Materialmaße | 20x1 mm |
| zul. Last $F_Z$ | 0,29 kN |
| Spannbereich | 21 - 25 mm |
| Rohraußendurchmesser Zoll | 1/2 Zoll |
| Verschlussschraube | M6 |

## Hinweis

Hinweis Allgemein Passende Anschlussadapter siehe Kapitel 1