Rohrschelle Trabant 20x1 16 - 20 mm M8/M10 EPDM

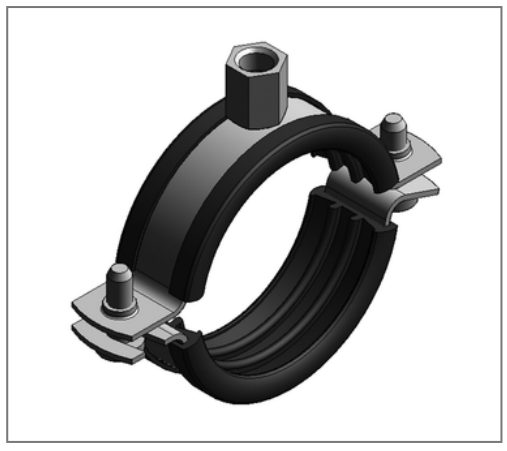

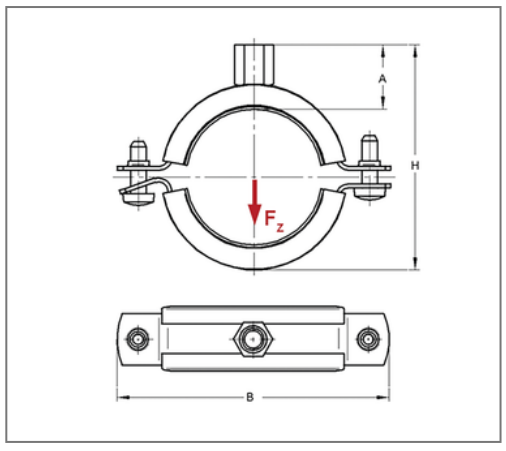

Kaufmännische Details

Artikelnummer	042620101
EAN/GTIN	4250928409188
VPE	100 St
Mengeneinheit	St
Gewicht	0,0540 kg/St
Rabattgruppe	01-042
Preiseinheit	100

QR Code

Zertifizierungen

Ausführung und Montage

Einsatzgebiet	Rohrschelle zur Befestigung von Rohren.
Ausführung	zweiteilig
Anschluss	M8/M10
Verschluss	Rastverschluss

Technische Daten

Material	Stahl
Materialname	DD11
Oberfläche	galvanisch verzinkt
Dämmstärke	4,5 mm
Temperaturbeständigkeit	-35 °C - 100 °C
Schalldämmeinlage	Gummi EPDM

Produktdetails

Anschlusshöhe A	22 mm
Breite B	64 mm
Farbe Schalldämmeinlage	Schwarz
Höhe H	43 - 48 mm
Materialmaße	20x1 mm
zul. Last F_Z	0,29 kN
Spannbereich	16 - 20 mm
Rohraußendurchmesser Zoll	3/8 Zoll
Verschlussschraube	M6

Hinweis

Hinweis Allgemein Passende Anschlussadapter siehe Kapitel 1