Rohrschelle Omnia 20x0,8 15 - 17 mm M10 Sil.

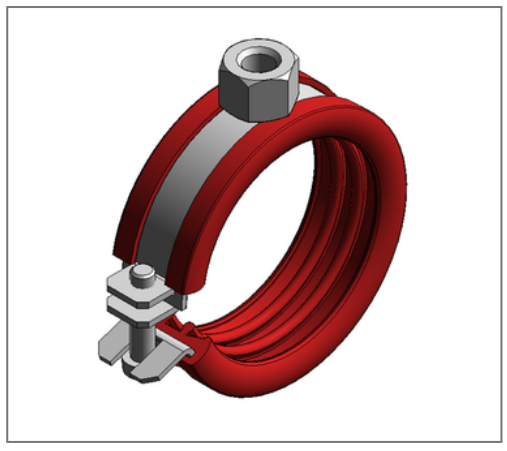

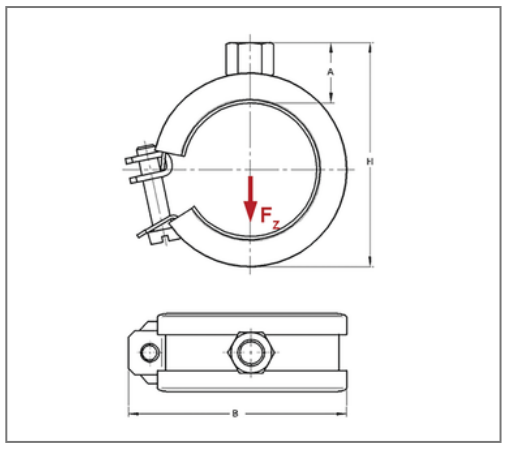

Kaufmännische Details

Artikelnummer	0381659
EAN/GTIN	4250928408099
VPE	100 St
Mengeneinheit	St
Gewicht	0,0500 kg/St
Rabattgruppe	01-142
Preiseinheit	100

QR Code

Zertifizierungen

SCHALL-SCHUTZ DIN 4109

Baustoffklasse B2 "Normal entflammbar" nach DIN 4102

Ausführung und Montage

Einsatzgebiet	Rohrschelle zur Befestigung von Rohren.
Ausführung	einteilig
Anschluss	M10
Verschluss	Schwenkbarer U-Verschluss

Technische Daten

Material	Stahl
Materialname	DC01-A, DD11
Oberfläche	galvanisch verzinkt
Dämmstärke	6 mm
Temperaturbeständigkeit	-50 °C - 250 °C
Schalldämmeinlage	Silikon

Produktdetails

Anschlusshöhe A	21 mm
Breite B	39 mm
Farbe Schalldämmeinlage	Rot
Höhe H	42 mm
Materialmaße	20x0,8 mm
zul. Last F_Z	0,8 kN
Spannbereich	15 - 17 mm
Verschlussschraube	M6