Montageschiene C-Profil 45 / 45 / 1,5 mm L= 6 m zm

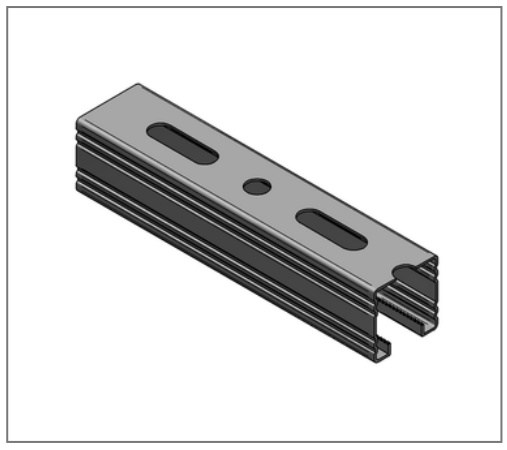

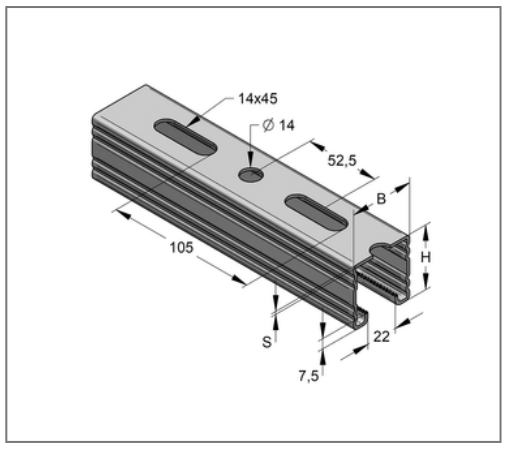

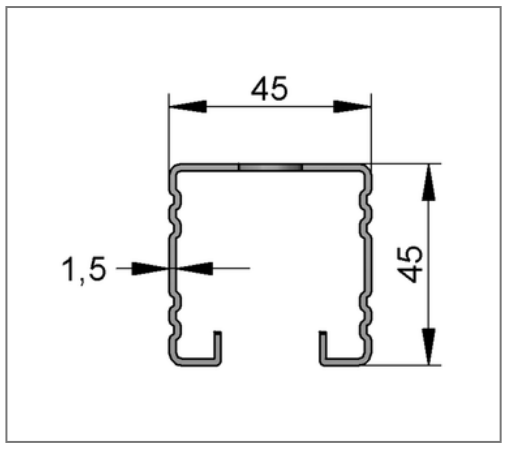

Kaufmännische Details

Artikelnummer	082045617
EAN/GTIN	4250928469816
VPE	60 m
Bund	360 m
Mengeneinheit	m
Gewicht	1,89 kg/m
Rabattgruppe	02-082
Preiseinheit	1

QR Code

Zertifizierungen

Ausführung und Montage

Einsatzgebiet	Mittelschwere Montageschiene mit Schnellanbindungsmöglichkeit.
Ausführung	Gezahnte Profile.
Befestigungsart	formschlüssige Verbindung

Technische Daten

Material	Stahl
Oberfläche	Zink-Magnesium

Produktdetails

Breite	45 mm
Höhe	45 mm
Stärke	1,5 mm
Länge	6 m
Lochdurchmesser	14,00 mm
Langloch	14x45 mm
Flächenschwächster Profilquerschnitt	2,29 cm²
Flächenträgheitsmoment I_Y	6,14 cm4
Flächenträgheitsmoment I_Z	8,35 cm4
Rastermaß	52,5 mm
Breite Schlitz	22 mm
Schwerpunktabstand eo	2,23 cm
Schwerpunktabstand eu	2,27 cm
Schwerpunktabstand ez	2,25 cm
Streckgrenze	250 N/mm²
Trägheitsradius iy	1,64 cm

Hinweis

Hinweis Allgemein	Mindestabnahme 1 VPE
Anmerkung Y	nicht nach RAL geprüft
Widerstandsmoment W_Z	3,71 cm³