SIGNUM LP50 VPE: 144 m 27 / 50 / 1,5 mm L= 6 m fbv

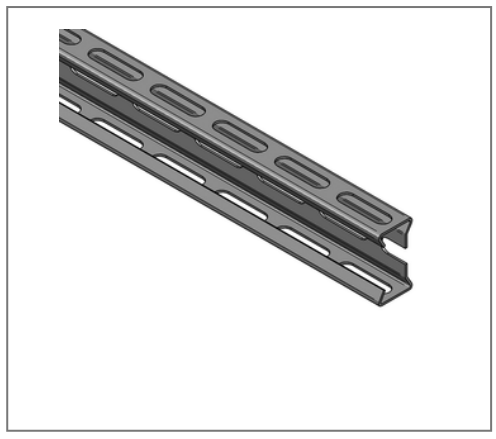

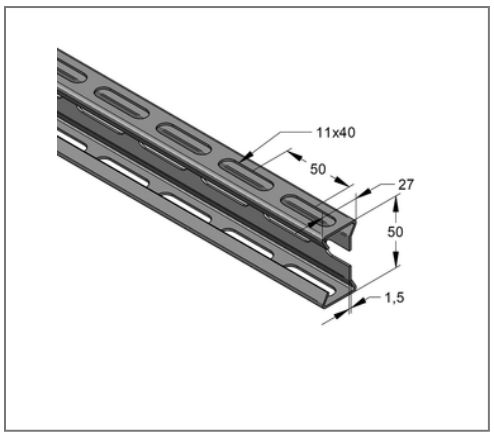

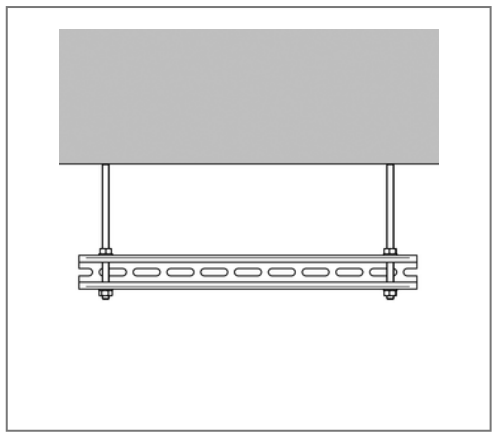

Kaufmännische Details

Artikelnummer	0800202-0144
EAN/GTIN	4250928468055
VPE	144 m
Bund	576 m
Mengeneinheit	m
Gewicht	1,11 kg/m
Rabattgruppe	08-985
Preiseinheit	1

QR Code

Zertifizierungen

Technische Daten

Material	Stahl
Materialname	S250
Oberfläche	feuerbandverzinkt
Korrosivitätskategorie	C2 very high
Umgebungsbereich	Innenbereich

Produktdetails

Breite	27 mm
Höhe	50 mm
Stärke	1,5 mm
Länge	6 m
Langloch	11x40 mm
Flächenschwächster Profilquerschnitt	1,29 cm²
Flächenträgheitsmoment I_Y	5,01 cm4
Flächenträgheitsmoment I_Z	1,26 cm4
Rastermaß	50 mm
Breite Schlitz	11 mm
Schwerpunktabstand eo	2,5 cm
Schwerpunktabstand eu	2,5 cm
Schwerpunktabstand ez	1,54 cm
Streckgrenze	250 N/mm²
Trägheitsradius iy	1,97 cm
Trägheitsradius iz	1,37 cm
Widerstandsmoment W_Y	2,01 cm³
Widerstandsmoment W_Z	0,87 cm³

MEFA Befestigungs- und Montagesysteme GmbH | Schillerstraße 15 | 74635 Kupferzell
+ 49 7944 64 0 | info@mefa.de | www.mefa.de