Dachdurchführung CENTUM für XL100 500 mm ohne Höhenverstellung

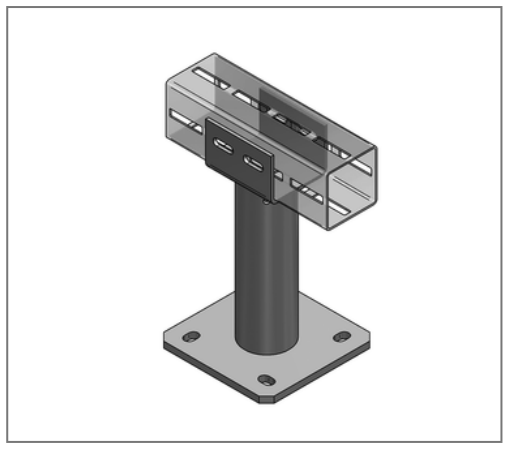

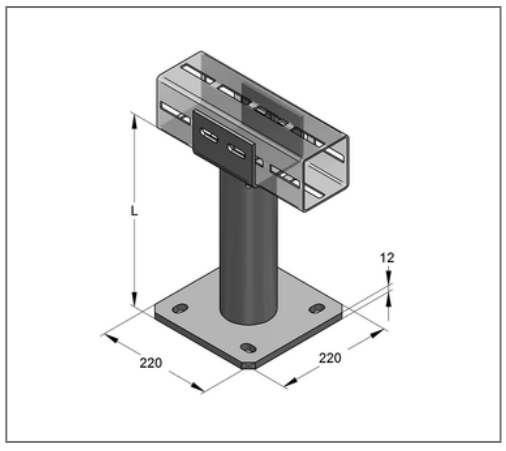

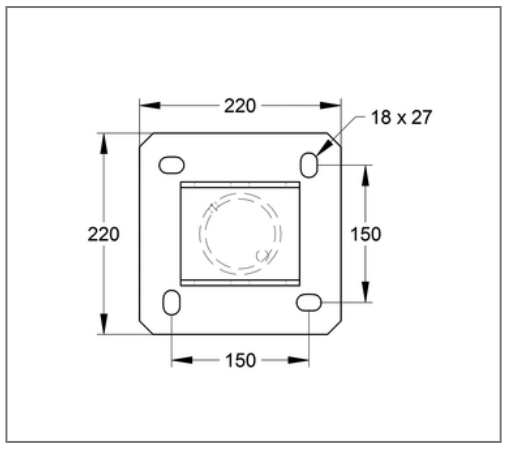

Kaufmännische Details

Artikelnummer	166210005
EAN/GTIN	4250928463487
VPE	1 St
Mengeneinheit	St
Gewicht	10,36 kg/St
Rabattgruppe	14-166
Preiseinheit	1

QR Code

Ausführung und Montage

Einsatzgebiet	Wand- und Dachdurchführung wird auf dem tragenden Bauuntergrund befestigt und bauseits abgedichtet. Anschließend kann die Fassaden- oder Dachdämmung aufgebracht werden.
Ausführung	ohne Höhenverstellung
Profil	CENTUM
Profiltyp	XL100

Technische Daten

Material	Stahl
Materialname	S235
Oberfläche	feuerstückverzinkt

Produktdetails

Länge Platte	220 mm
Breite Platte	220 mm
Stärke Platte	12 mm
Länge	500 mm
Länge 1	518 mm