Schallentkopplungs-Set Festpunkt Dämmplatte 137x70x6 mm M10

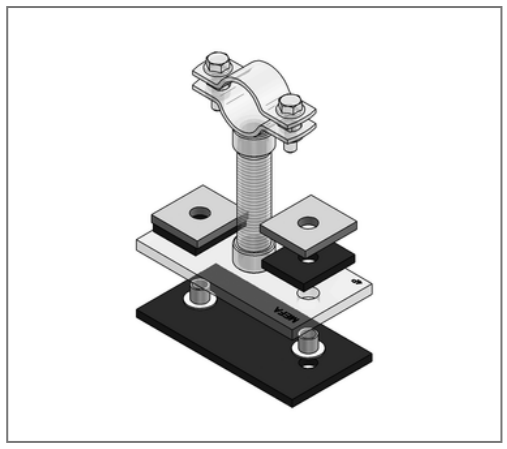

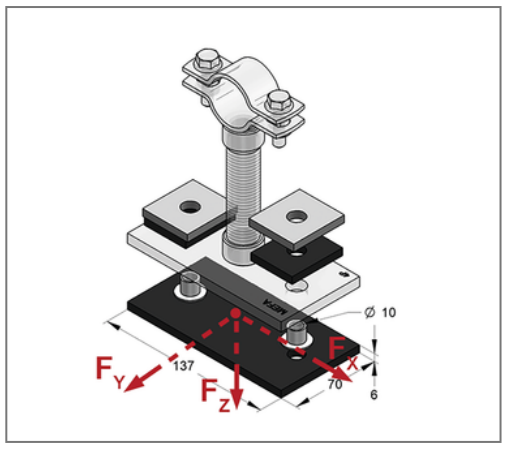

Kaufmännische Details

Artikelnummer	077034002
EAN/GTIN	4250928463302
VPE	1 St
Mengeneinheit	St
Gewicht	0,257 kg/St
Rabattgruppe	03-002
Preiseinheit	1

QR Code

Zertifizierungen

SCHALL-SCHUTZ DIN 4109

Ausführung und Montage

Einsatzgebiet	Schallentkopplungs-Set für Grundplatte Typ III oder Klemmfestpunkt.
Ausführung	Passend für Grundplatte Typ III

Technische Daten

Material	Gummi
Materialname	EPDM
min. Temperaturbeständigkeit	-35 °C
max. Temperaturbeständigkeit	100 °C

Produktdetails

Abmessung	137x70x6 mm
für Gewinde	M10
Anzugsmoment	15 Nm
zul. Last F_X	8 kN
zul. Last F_Y	8 kN
zul. Last F_Z	16 kN

Hinweis

Hinweis Allgemein	Passend für Grundplatte Typ III