Rohrschelle Talis 20x1 48 - 51 mm M8 EPDM

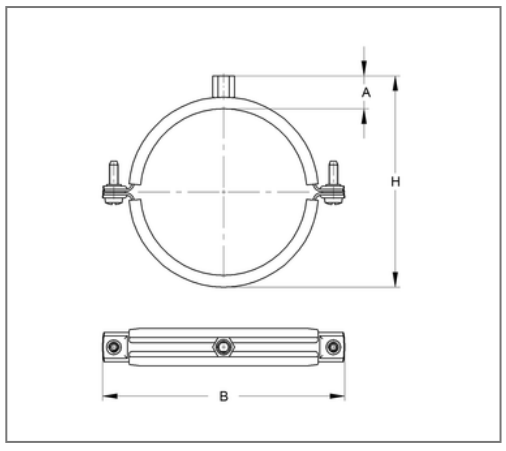

Kaufmännische Details

Artikelnummer	101234048
EAN/GTIN	4250928458636
VPE	50 St
Mengeneinheit	St
Gewicht	0,0540 kg/St
Rabattgruppe	01-101
Preiseinheit	100

QR Code

Zertifizierungen

SCHALL-SCHUTZ DIN 4109

Baustoffklasse B2 "Normal entflammbar" nach DIN 4102

Ausführung und Montage

Einsatzgebiet	Rohrschelle zur Befestigung von Rohren.
Ausführung	zweiteilig
Anschluss	M8
Verschluss	Schraubverschluss

Technische Daten

Material	Stahl
Materialname	DD11
Oberfläche	galvanisch verzinkt
Dämmstärke	3 mm
Temperaturbeständigkeit	-35 °C - 100 °C
Schalldämmeinlage	Gummi EPDM

Produktdetails

Farbe Schalldämmeinlage	Schwarz
Materialmaße	20x1 mm
zul. Last F_Z	1,25 kN
Spannbereich	48 - 51 mm
Rohraußendurchmesser Zoll	1 1/2 Zoll
Verschlussschraube	M5