Gleitlager T 2 RS HV2 35x4 27 - 28 mm TPE 100x250 mm fsv

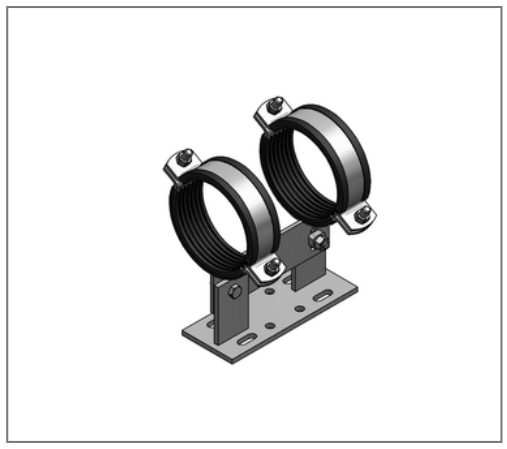

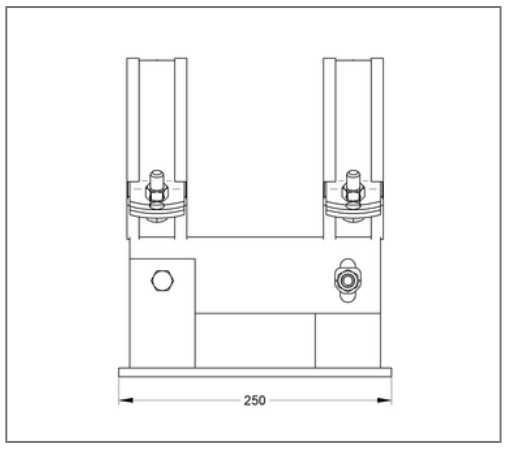

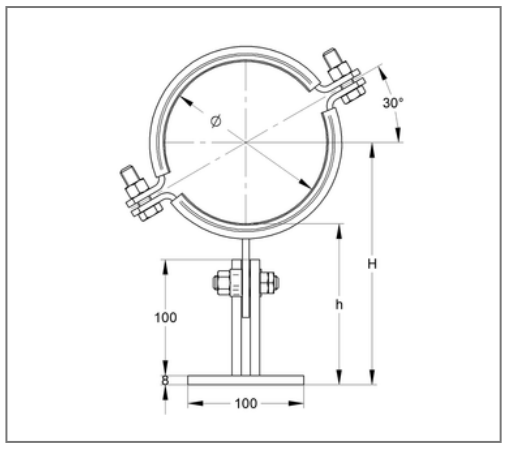

Kaufmännische Details

Artikelnummer	141bfbb0028
EAN/GTIN	4250928461155
VPE	1 St
Mengeneinheit	St
Gewicht	4,09 kg/St
Rabattgruppe	14-144
Preiseinheit	1

QR Code

Ausführung und Montage

Ausführung	T-Lager
Verschluss	Mutter / Verschluss-Schraube
Anzugsmoment	80 Nm

Technische Daten

Material	Stahl
Materialname	S235
Oberfläche	feuerstückverzinkt
Schalldämmeinlage	TPE
Sicherheitsfaktor	1,54
min. Temperaturbeständigkeit	-35 °C
max. Temperaturbeständigkeit	100 °C

Produktdetails

min. Rohraußendurchmesser	27 mm
max. Rohraußendurchmesser	28 mm
Stärke Material	8 mm
Breite Schellenband	35 mm
Stärke Schellenband	4 mm
Breite Unterbau	100 mm
Länge Unterbau	250 mm
zul. Last F_X	5,67 kN
zul. Last F_Y	1,2 kN
zul. Last F_Z hängend µ 0,2	5,5 kN
zul. Last F_Z hängend µ 0,3	4 kN
zul. Last F_Z stehend µ 0,2	6 kN

Produktdetails

zul. Last F_Z stehend µ 0,3	4 kN
min. Höhe Unterbau	125 mm
max. Höhe Unterbau	150 mm
min. Rohrachse	139 mm
max. Rohrachse	165 mm