Gleitlager T h=111 50 x 5 mm 64 mm TPE fsv

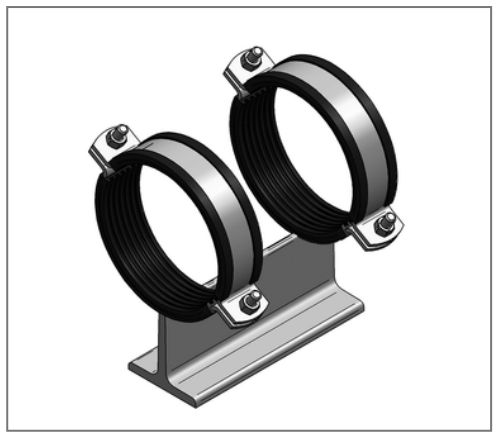

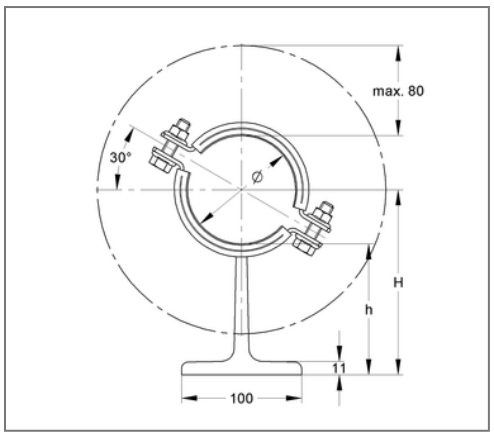

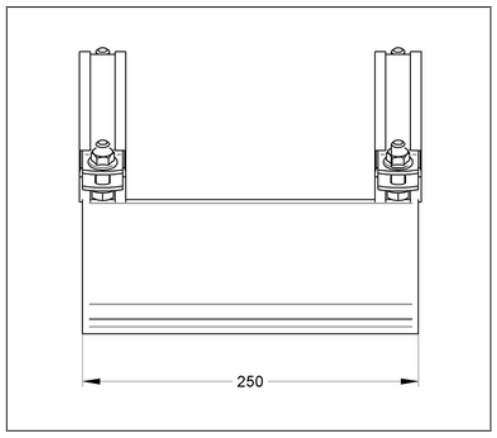

Kaufmännische Details

Artikelnummer	145fb0064
EAN/GTIN	4250928460127
VPE	1 St
Mengeneinheit	St
Gewicht	6,44 kg/St
Rabattgruppe	14-148
Preiseinheit	1

QR Code

Zertifizierungen

SCHALL-SCHUTZ DIN 4109

Baustoffklasse B2 "Normal entflammbar" nach DIN 4102

Ausführung und Montage

Ausführung	T-Lager
Verschlussschraube	M12

Technische Daten

Material	Stahl
Materialname	S235
Oberfläche	feuerstückverzinkt
Korrosivitätskategorie	C4 high / C5 medium
Umgebungsbereich	Innen- und Außenbereich
Dämmstärke	6 mm
Temperaturbeständigkeit	-35 °C - 100 °C
Schalldämmeinlage	TPE
Sicherheitsfaktor	1,54
Baustoffklasse	B2

Produktdetails

Rohraußendurchmesser	64 mm
Materialmaße Rohrschelle	50x5 mm
Breite Unterbau	100 mm
Höhe Unterbau	111 mm
Länge Unterbau	250 mm
zul. Last F_X	6,46 kN
zul. Last F_Y	2 kN
zul. Last F_Z hängend µ 0,2	6,4 kN
zul. Last F_Z hängend µ 0,3	6,4 kN

MEFA Befestigungs- und Montagesysteme GmbH | Schillerstraße 15 | 74635 Kupferzell
+ 49 7944 64 0 | info@mefa.de | www.mefa.de

Produktdetails

zul. Last F_Z stehend µ 0,2	10 kN
zul. Last F_Z stehend µ 0,3	6,67 kN

MEFA Befestigungs- und Montagesysteme GmbH | Schillerstraße 15 | 74635 Kupferzell
+ 49 7944 64 0 | info@mefa.de | www.mefa.de