Verbindungslasche für CENTUM XL 100

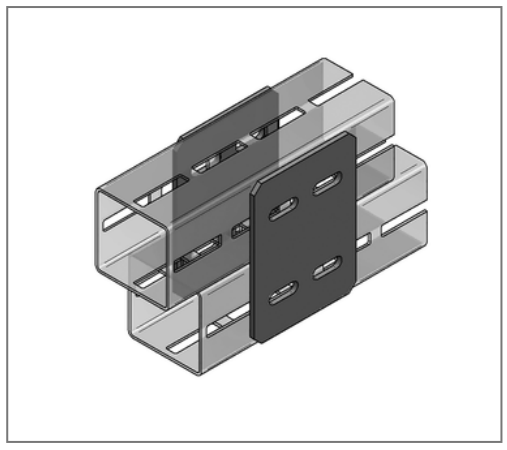

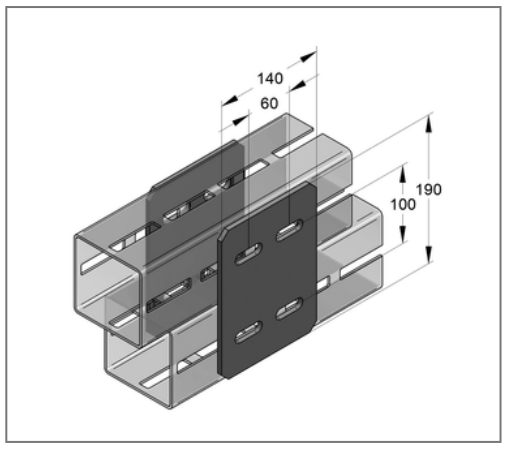

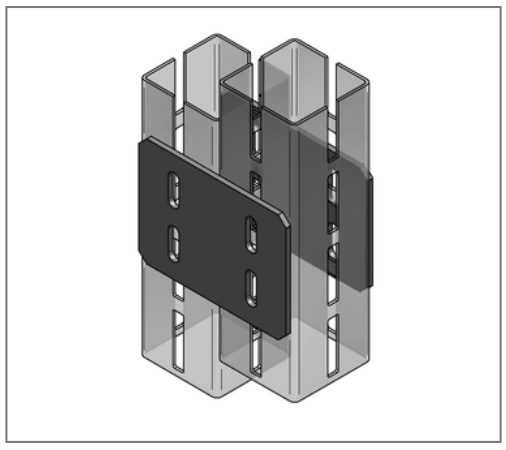

Kaufmännische Details

Artikelnummer	1640003040
EAN/GTIN	4250928459718
VPE	1 St
Mengeneinheit	St
Gewicht	1,29 kg/St
Rabattgruppe	14-164
Preiseinheit	1

QR Code

Zertifizierungen

Ausführung und Montage

Einsatzgebiet	Zur Verbindung von CENTUM® Montageprofilen. Paarweise verwenden.
Profiltyp	XL 100

Produktdetails

Breite	140 mm
Länge	190 mm
Langloch	14x40 mm
Stärke	6 mm
zul. Last F_X	64 kN
zul. Last F_Z	64 kN

Technische Daten

Material	Stahl
Materialname	S235
Oberfläche	feuerstückverzinkt