Rundstahlbügel 76,1 mm M10 Gesamthöhe 140 mm

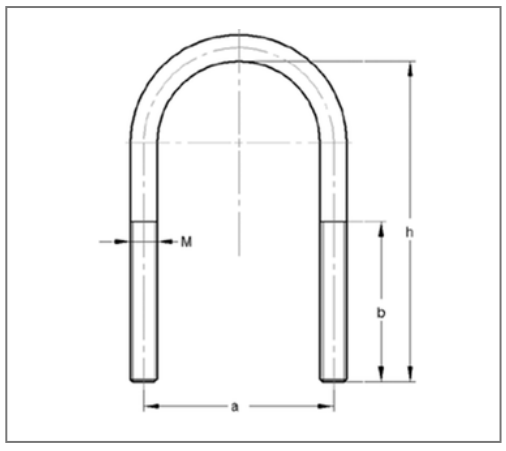

Kaufmännische Details

Artikelnummer	050707601
EAN/GTIN	4250928459664
VPE	100 St
Mengeneinheit	St
Gewicht	0,169 kg/St
Rabattgruppe	01-050
Preiseinheit	1

QR Code

Ausführung und Montage

Einsatzgebiet	Für die Direktmontage von Rohrleitungen auf Stahlträgern und die Durchsteckmontage in Profilschienen geeignet. Außerdem für Sprinkler- und VdS-Anlagen einsetzbar.

Hinweis

Hinweis Allgemein	ohne Muttern

Technische Daten

Material	Stahl
Materialname	S235
Oberfläche	galvanisch verzinkt

Produktdetails

Achsabstand a	87 mm
Höhe h	140 mm
Rohraußendurchmesser Zoll	2 1/2 Zoll
Gewinde M	M10
Länge Gewinde b	75 mm
Rohraußendurchmesser	76,1 mm