Festpunkt Typ B 76,1 mm TPE/EPDM CENTUM® Massivanschluss

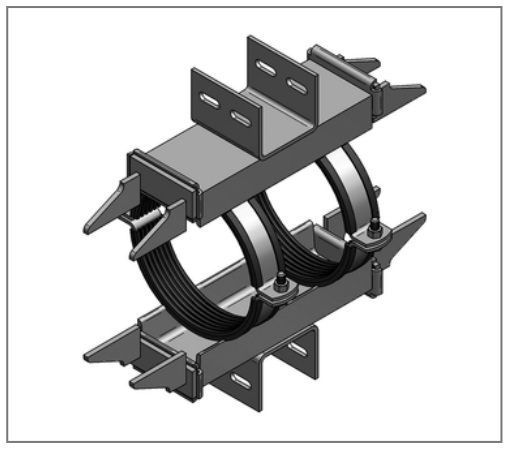

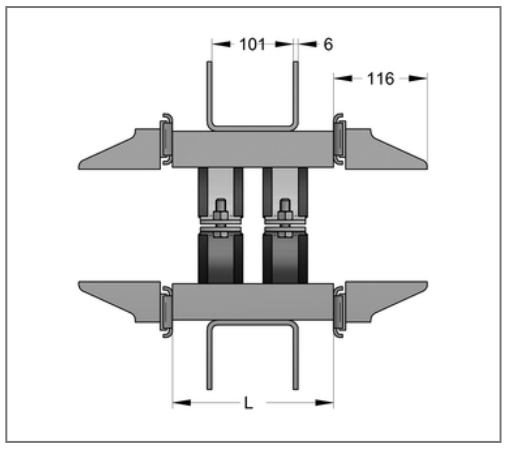

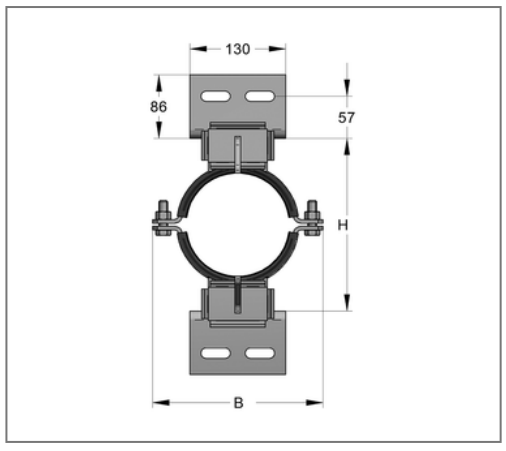

Kaufmännische Details

Artikelnummer	9991592
EAN/GTIN	4250928454256
VPE	1 St
Mengeneinheit	St
Gewicht	10,74 kg/St
Rabattgruppe	03-002
Preiseinheit	1

QR Code

Zertifizierungen

SCHALL-SCHUTZ DIN 4109

Baustoffklasse B2 "Normal entflammbar" nach DIN 4102

Ausführung und Montage

Einsatzgebiet	Schallentkoppelter Festpunkt zum Anschweißen an ferritische Stahlrohre. Mit Anschlussmöglichkeit an CENTUM® XL 100 Montageprofil.
Anzahl Rohrschellen	2
Ausführung	CENTUM® Massivanschluss
Klammergröße	2
Profilstahltyp	U65
Rohrschellentyp	Titan HD

Technische Daten

Material	Stahl
Materialname	S235
Oberfläche	galvanisch verzinkt
min. Temperaturbeständigkeit	-35 °C
max. Temperaturbeständigkeit	100 °C
Schalldämmeinlage	TPE/EPDM
Material Träger & Schellen	Stahl
Materialname Träger & Schellen	S235JR
Material Druckstücke	Stahl
Materialname Druckstücke	S235JR
Oberfläche Träger & Schellen	galvanisch verzinkt
Oberfläche Druckstücke	blank

Produktdetails

Breite B	166 mm
Höhe H	176 mm
Rohraußendurchmesser	76,1 mm
Aufbaumaß h	69 mm
Breite Material Rohrschelle	50 mm
Breite Profilstahl	65 mm
Höhe Profilstahl	42 mm

Hinweis

Anmerkung	1) Die Lastaufnahme bzw. Reaktionskraft ist abhängig von der bauseits ausgeführten Schweißnaht (min. 3 mm Kehlnaht r./l.) sowie der CENTUM Konstruktion.
Anmerkung	Die Qualität der Schweißnaht ist in jedem Fall vom Verarbeiter vor Ort zu prüfen.

Produktdetails

Länge Druckstück L2	116 mm
Länge Profilstahl L1	200 mm
zul. Last F_Y	40 kN
Stärke Material Rohrschelle	5 mm