# Seilsystem L-Fix Schlaufe 2,5 mm 3 m

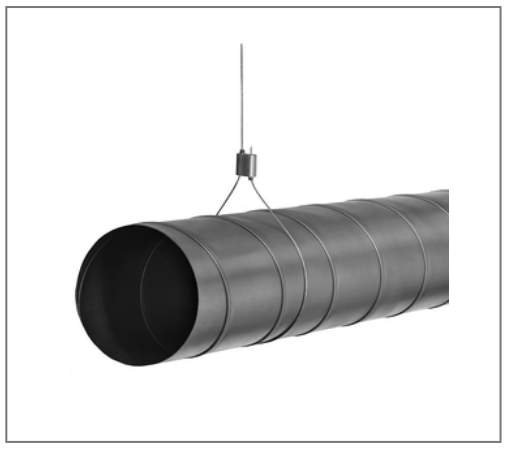

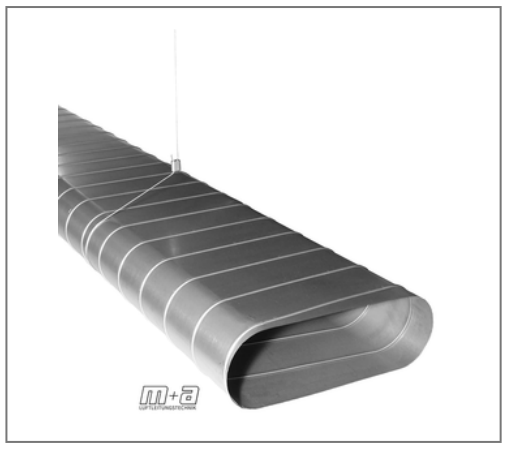

## Kaufmännische Details

| | |
|---|---|
| Artikelnummer | 05985774 |
| EAN/GTIN | 4250928458964 |
| VPE | 10 St |
| Mengeneinheit | St |
| Gewicht | 0,0920 kg/St |
| Rabattgruppe | 08-983 |
| Preiseinheit | 1 |

## QR Code

## Ausführung und Montage

Einsatzgebiet Zum Umschlingen von Trägerkonstruktionen aus Stahl, Holz oder Beton.

## Technische Daten

| | |
|---|---|
| Material | Stahl |
| Oberfläche | galvanisch verzinkt |
| Sicherheitsfaktor | 5 |
| Material Schloss | Aluminium |

## Produktdetails

| | |
|---|---|
| zul. Zuglast | 0,82 kN |
| Durchmesser Draht | 2,5 mm |
| Länge | 3 m |