Grundplatte Typ III ZnNi Anschluss 1/2" Platte 137x70x8 mm

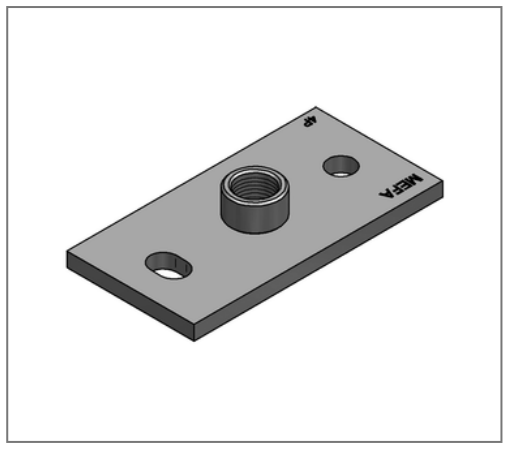

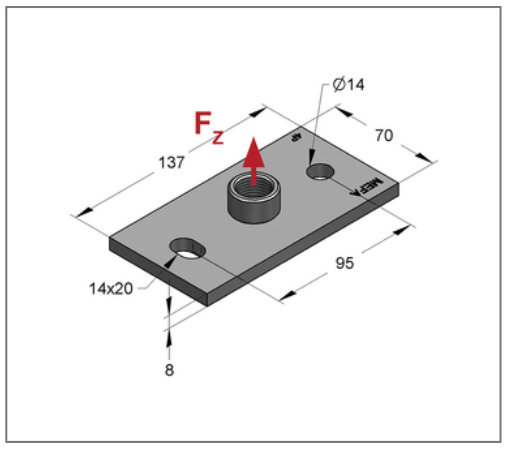

Kaufmännische Details

Artikelnummer	059060201/zn
EAN/GTIN	4250928456991
VPE	1 St
Mengeneinheit	St
Gewicht	0,621 kg/St
Rabattgruppe	05-059
Preiseinheit	100

QR Code

Zertifizierungen

Ausführung und Montage

Anzahl Befestigungslöcher	2 St

Technische Daten

Material	Stahl
Materialname	S235
Oberfläche	Zink-Nickel

Produktdetails

Anschluss	1/2"
Länge	137 mm
Breite	70 mm
Stärke	8 mm
zul. Last F_Z	10 kN
Langloch	14x20 mm
Lochabstand längs	95 mm

Hinweis

Anmerkung	passende Schallentkopplung siehe Kapitel 3a