Spannbügel M10 45 V4A Profilhöhe 26 - 45 Klemmdicke 26 mm

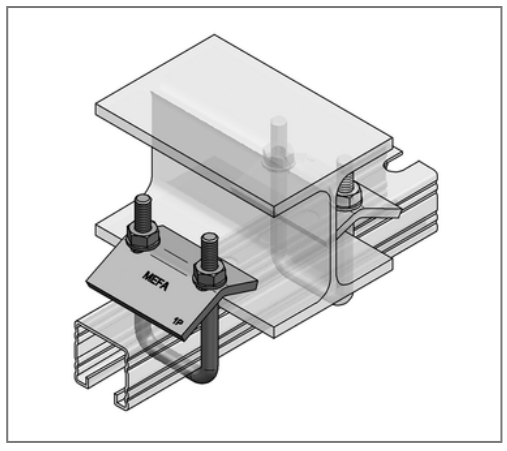

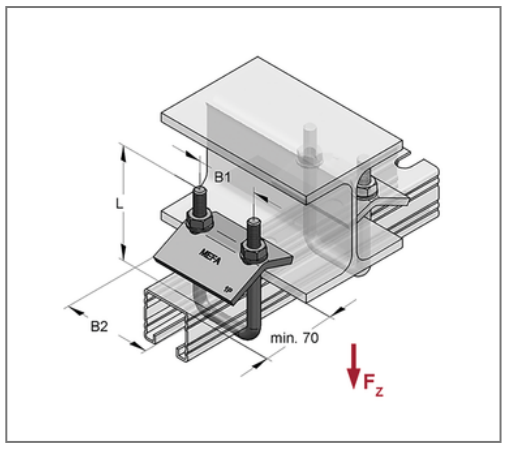

Kaufmännische Details

Artikelnummer	0481690
EAN/GTIN	4250928459107
VPE	1 St
Mengeneinheit	St
Gewicht	0,401 kg/St
Rabattgruppe	13-054
Preiseinheit	1

QR Code

Zertifizierungen

Ausführung und Montage

Einsatzgebiet	Für die Befestigung von Montageprofilen an Stahlträgern.
Profiltyp	45

Technische Daten

Material	Edelstahl
Materialname	V4A

Produktdetails

zul. Last F_Z	4 kN
Gewinde	M10
max. Klemmdicke	26 mm
Anzugsmoment	15 Nm
Höhe Profil	26 - 45 mm
Achsabstand U-Bügel B1	56 mm
Breite Spannwinkel B2	80 mm
Länge U-Bügel L	90 mm
min. Randabstand	70 mm