Spanngelenk M10

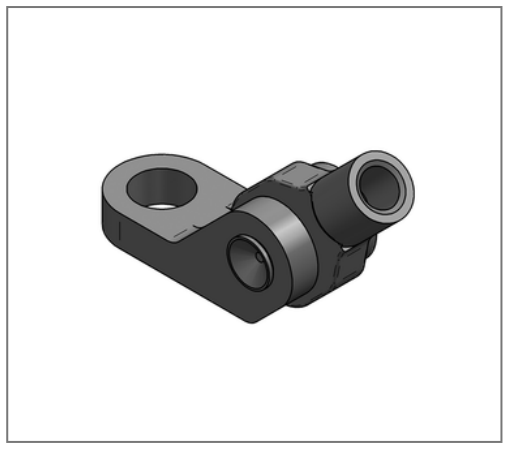

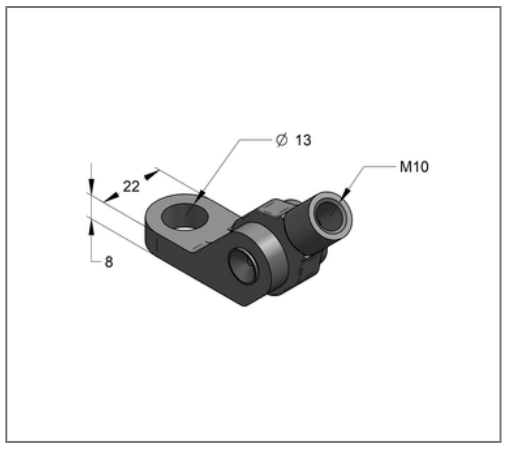

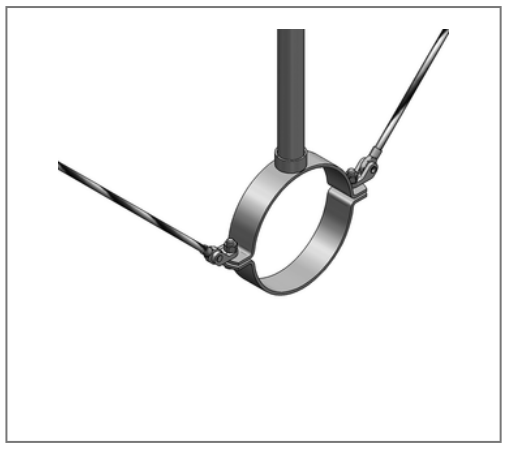

Kaufmännische Details

Artikelnummer	08120750
EAN/GTIN	4250928456786
VPE	20 St
Mengeneinheit	St
Gewicht	0,138 kg/St
Rabattgruppe	02-081
Preiseinheit	1

QR Code

Zertifizierungen

TSP®

Technische Daten

Material	Stahl
Oberfläche	Zink-Nickel

Ausführung und Montage

Einsatzgebiet	Spanngelenkfuß mit Öse M10 zur Abspannung von M10 Gewindestangen mit beliebiger Winkelstellung an Rohrschellen, Schienen, Anschlussgewinden oder Verschlussflanschen.