Rohrschelle Form A TGA 90x15 1.220 mm ohne Anschluss o. Dämm. fsv

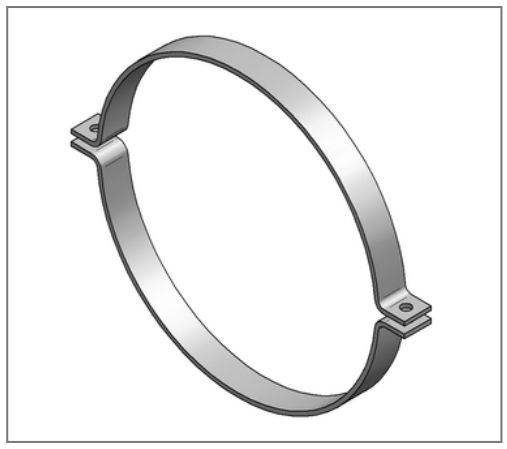

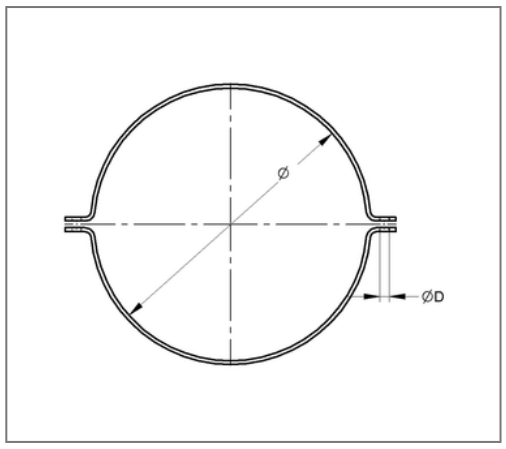

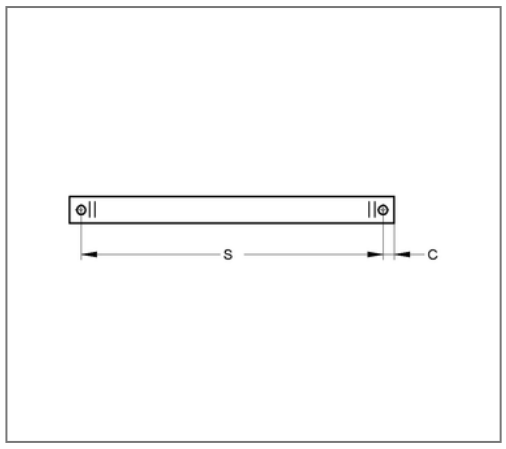

Kaufmännische Details

Artikelnummer	109fkaa1220
EAN/GTIN	4250928423627
VPE	1 St
Mengeneinheit	St
Gewicht	45,06 kg/St
Rabattgruppe	14-109
Preiseinheit	1

QR Code

Ausführung und Montage

Einsatzgebiet	Rohrschelle zur Befestigung von Rohren.
Ausführung	zweiteilig
Anschluss	ohne Anschluss

Technische Daten

Material	Stahl
Materialname	S235
Oberfläche	feuerstückverzinkt
Schalldämmeinlage	ohne Dämmung

Produktdetails

Achsabstand S	1341 mm
Materialmaße	90x15 mm
zul. Last F_Z	16 kN
Rohraußendurchmesser	1220 mm
Verschlussschraube	M24