# Rollenlager doppel radial-axial 1120 - 1920 mm 300 kN 100 mm fsv

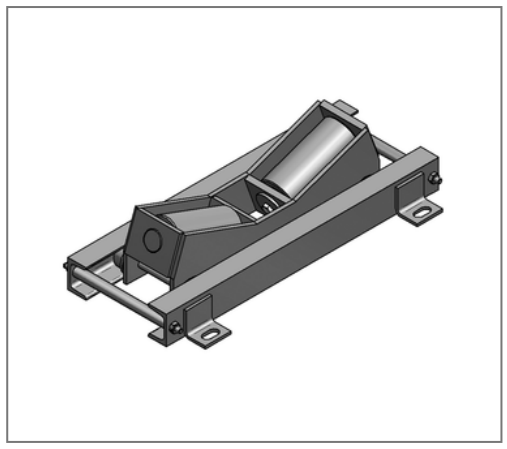

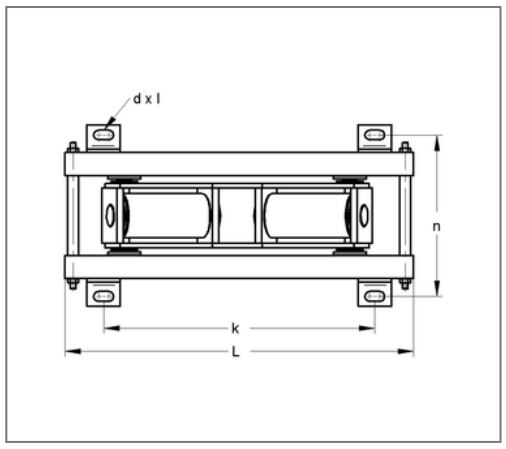


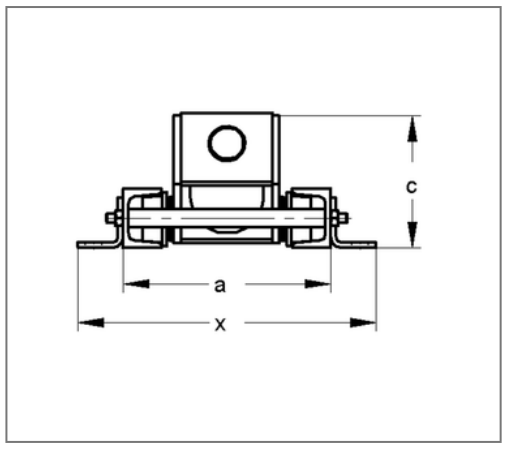


## Kaufmännische Details

| | |
|---|---|
| Artikelnummer | 150xfa151920 |
| EAN/GTIN | 4250928435583 |
| VPE | 1 St |
| Mengeneinheit | St |
| Gewicht | 157,89 kg/St |
| Rabattgruppe | 14-150 |
| Preiseinheit | 1 |

## QR Code

## Ausführung und Montage

| | |
|---|---|
| Einsatzgebiet | Rollenlager in Doppelbauweise für die Aufnahme schwerer Rohrleitungen auf Isoliersattel. |

## Technische Daten

| | |
|---|---|
| Material | Stahl |
| Materialname | S235 |
| Oberfläche | feuerstückverzinkt |

## Produktdetails

| | |
|---|---|
| Höhe | 274 mm |
| zul. Last $F_Z$ | 300 kN |
| Länge | 1030 mm |
| Langloch | 27x54 mm |
| Stärke Material | 10 mm |
| Lochabstand längs | 870 mm |
| Lochabstand quer | 394 mm |
| Breite ohne Laschen | 318 mm |
| min. Durchmesser Rollenauflage | 1120 mm |
| max. Durchmesser Rollenauflage | 1920 mm |