Rollenlager doppel radial-axial 508 - 965 mm 100 kN 100 mm fsv

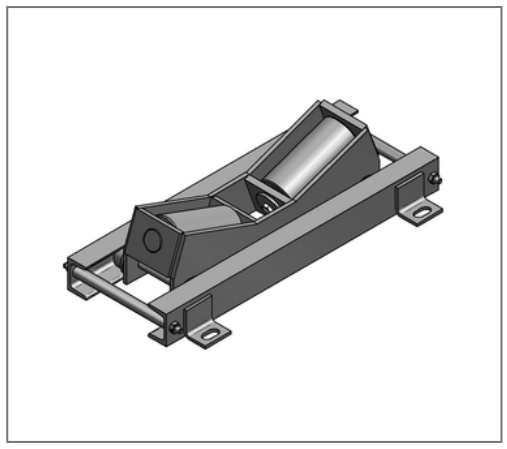

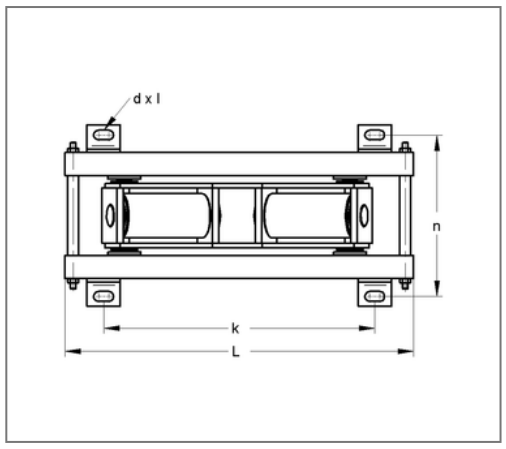

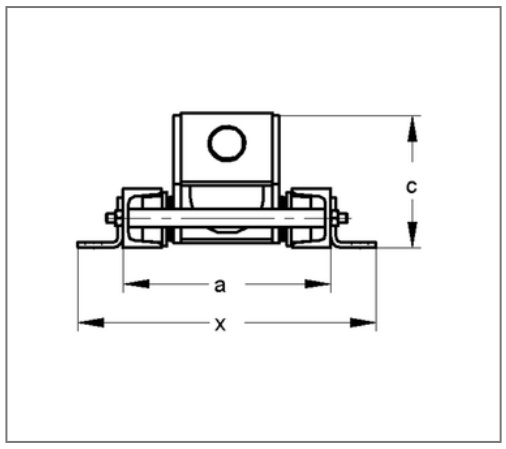

Kaufmännische Details

Artikelnummer	150xfa100965
EAN/GTIN	4250928435538
VPE	1 St
Mengeneinheit	St
Gewicht	39,14 kg/St
Rabattgruppe	14-150
Preiseinheit	1

QR Code

Ausführung und Montage

Einsatzgebiet	Rollenlager in Doppelbauweise für die Aufnahme schwerer Rohrleitungen auf Isoliersattel.

Technische Daten

Material	Stahl
Materialname	S235
Oberfläche	feuerstückverzinkt

Produktdetails

Höhe	145 mm
zul. Last F_Z	100 kN
Länge	630 mm
Langloch	18x36 mm
Stärke Material	6 mm
Lochabstand längs	490 mm
Lochabstand quer	296 mm
Breite ohne Laschen	232 mm
min. Durchmesser Rollenauflage	508 mm
max. Durchmesser Rollenauflage	965 mm