Rollenlager doppel axial 219 - 406 mm 5 kN fsv

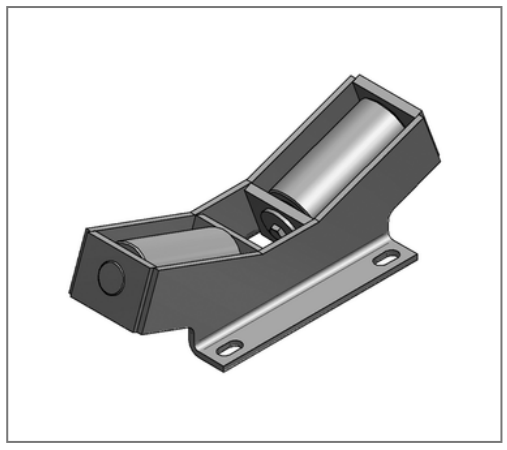

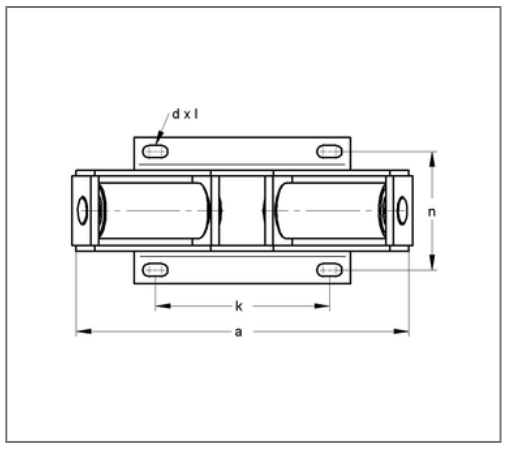

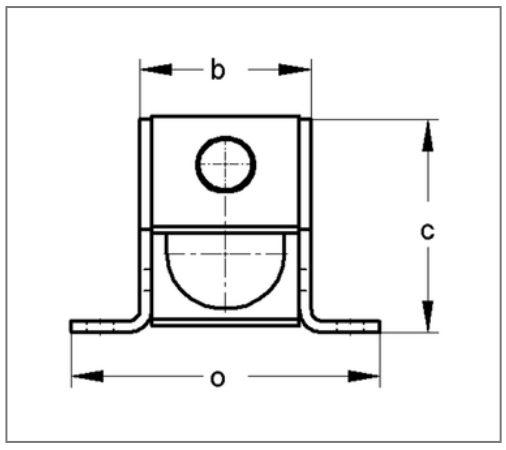

Kaufmännische Details

Artikelnummer	150df040406
EAN/GTIN	4250928434968
VPE	1 St
Mengeneinheit	St
Gewicht	4,14 kg/St
Rabattgruppe	14-150
Preiseinheit	1

QR Code

Ausführung und Montage

Einsatzgebiet	Rollenlager in Doppelbauweise für die Aufnahme schwerer Rohrleitungen auf Isoliersattel.

Technische Daten

Material	Stahl
Materialname	S235
Oberfläche	feuerstückverzinkt

Produktdetails

Höhe	86 mm
zul. Last F_Z	5 kN
Länge	220 mm
Langloch	12x24 mm
Stärke Material	4 mm
Sicherheitsfaktor	1,54
Lochabstand längs	110 mm
Lochabstand quer	100 mm
Breite ohne Laschen	68 mm
min. Durchmesser Rollenauflage	219 mm
max. Durchmesser Rollenauflage	406 mm