Spannschuh CENTUM S für Profiltyp XL 120

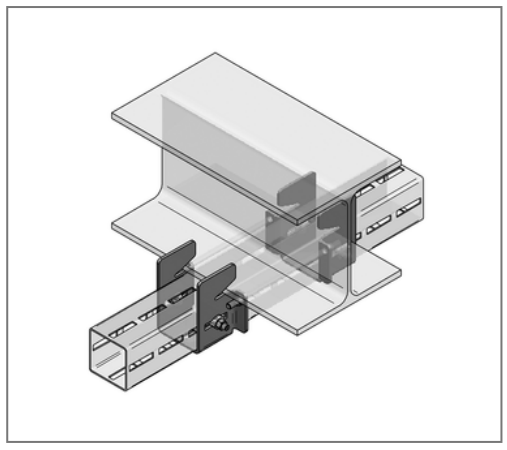

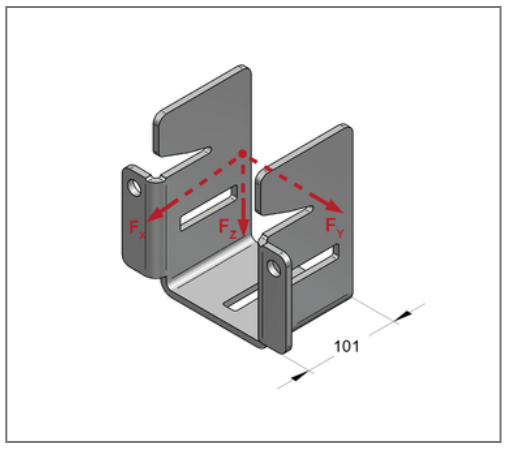

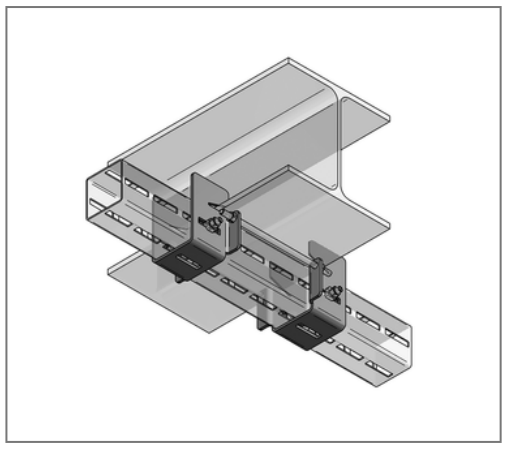

Kaufmännische Details

Artikelnummer	1661202010
EAN/GTIN	4250928449900
VPE	1 Set
Mengeneinheit	Set
Gewicht	4,77 kg/Set
Rabattgruppe	14-166
Preiseinheit	1

QR Code

Zertifizierungen

Ausführung und Montage

Einsatzgebiet	Zur Befestigung von CENTUM® Profilen an Stahlträger. Paarweise verwenden.

Technische Daten

Material	Stahl
Materialname	S235
Oberfläche	feuerstückverzinkt

Produktdetails

Profiltyp	XL 120
zul. Last F_X	20 kN
zul. Last F_Y	4,2 kN
zul. Last F_Z	22,5 kN
max. Stegdicke Träger	10 mm
min. Klemmweite	82 mm
min. Klemmdicke	5 mm
max. Klemmdicke	10 mm