Massivanschluss M16 für Profiltyp XL 100, XL 200

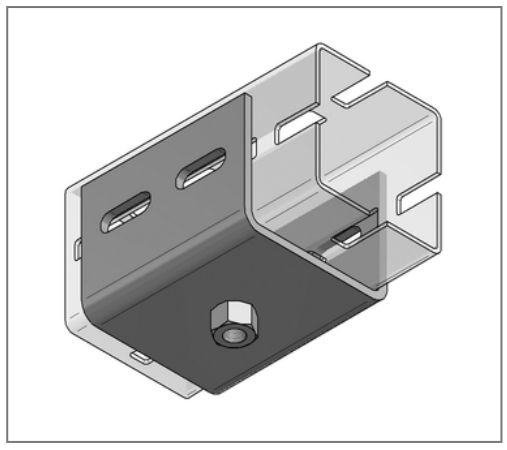

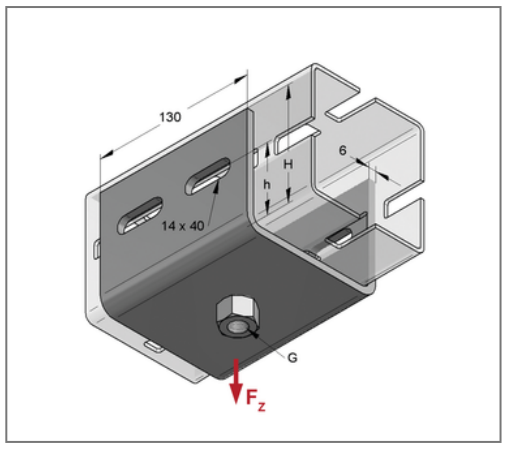

Kaufmännische Details

Artikelnummer	1641019007
EAN/GTIN	4250928437099
VPE	1 St
Mengeneinheit	St
Gewicht	1,65 kg/St
Rabattgruppe	14-164
Preiseinheit	1

QR Code

Zertifizierungen

Ausführung und Montage

Einsatzgebiet	Zur Befestigung auf CENTUM® Montageprofil zur Herstellung von Gewindeanschlüssen
Profiltyp	XL 100, XL 200
Anzahl Befestigungslöcher	4 St

Technische Daten

Material	Stahl
Materialname	S235
Oberfläche	Zink-Nickel

Produktdetails

Anschluss G	M16
Breite	113 mm
Höhe H	86 mm
zul. Last F_Z	10 kN
Länge	130 mm
Langloch	14x40 mm
Stärke	6 mm
Höhe bis Lochung h	50 mm