# Adapterplatte CENTUM quer Größe 1 für XL 120 fsv

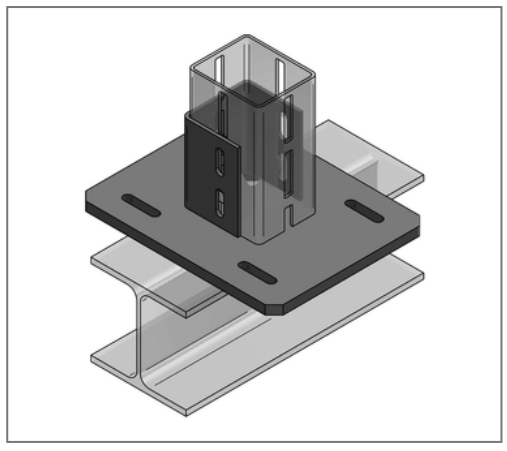

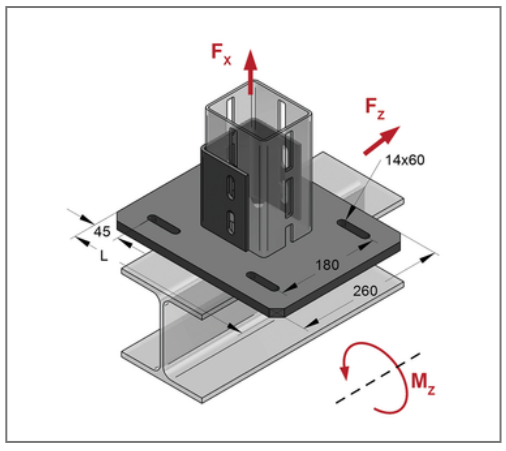


## Kaufmännische Details

| | |
|---|---|
| Artikelnummer | 162120301 |
| EAN/GTIN | 4250928458407 |
| VPE | 1 St |
| Mengeneinheit | St |
| Gewicht | 8,93 kg/St |
| Rabattgruppe | 14-162 |
| Preiseinheit | 1 |

## QR Code

## Zertifizierungen

## Ausführung und Montage

| | |
|---|---|
| Einsatzgebiet | Schienenhalter für die Befestigung vom Montageprofil CENTUM® an einen Stahl-T-Träger. |
| Profiltyp | XL 120 |
| Profil | CENTUM |

## Technische Daten

| | |
|---|---|
| Material | Stahl |
| Materialname | S235 |
| Oberfläche | feuerstückverzinkt |

## Produktdetails

| | |
|---|---|
| Nutzlast | siehe Nutzlasttabelle im Katalog |
| Langloch | 14x60 mm |
| Länge Platte L | 240 mm |
| Breite Platte | 260 mm |
| Stärke Platte | 15 mm |
| Ausrichtung Platte | quer |
| max. Profilhöhe | 120 mm |
| für min. Trägerbreite | 46 mm |
| für max. Trägerbreite | 120 mm |

## Hinweis

| | |
|---|---|
| Anmerkung | Lieferzeit auf Anfrage |