Stockschraube M10 H8,9 V2A Länge 100 mm SW 8

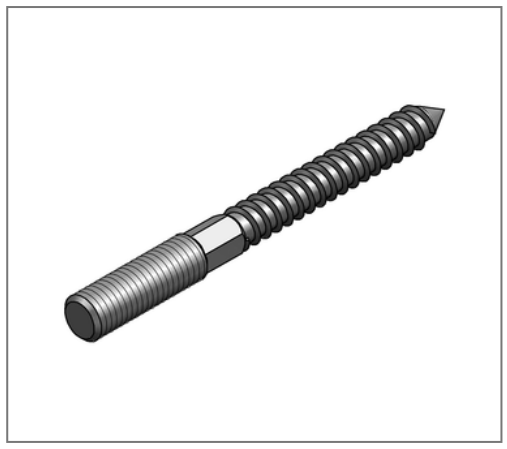

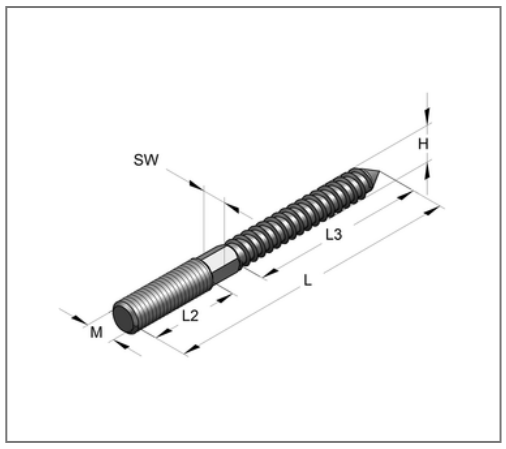

Kaufmännische Details

Artikelnummer	3609105
EAN/GTIN	4250928438720
VPE	50 St
Mengeneinheit	St
Gewicht	0,0369 kg/St
Rabattgruppe	13-048
Preiseinheit	100

QR Code

Zertifizierungen

Technische Daten

Material	Edelstahl
Materialname	V2A

Produktdetails

Gewinde M	M10
Holzgewinde H	H8,9
Länge Holzgewinde L3	57 mm
Länge L	100 mm
Schlüsselweite SW	8
Dübeltyp	12x60