Stockschraube M8 H7 V2A Länge 60 mm SW 6

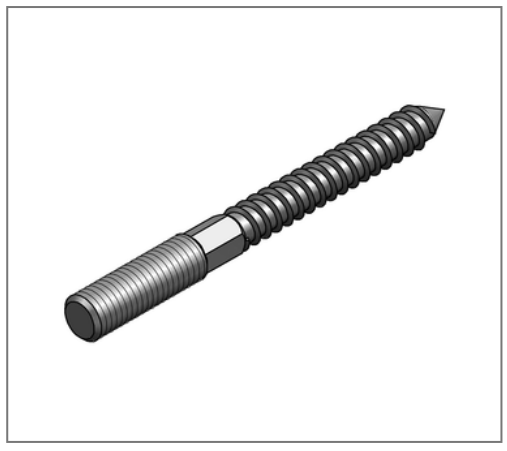

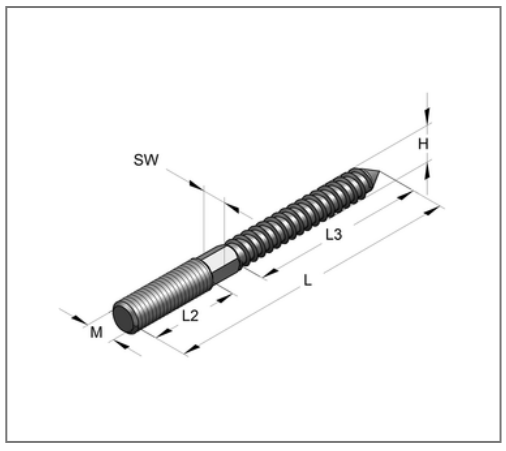

Kaufmännische Details

Artikelnummer	3600035
EAN/GTIN	4250928438577
VPE	100 St
Mengeneinheit	St
Gewicht	0,0137 kg/St
Rabattgruppe	13-048
Preiseinheit	100

QR Code

Zertifizierungen

Technische Daten

Material	Edelstahl
Materialname	V2A

Produktdetails

Gewinde M	M8
Holzgewinde H	H7
Länge Holzgewinde L3	30 mm
Länge L	60 mm
Schlüsselweite SW	6
Dübeltyp	10x44