Montageschiene C-Profil V2A 35 / 21 / 2 mm L= 3 m

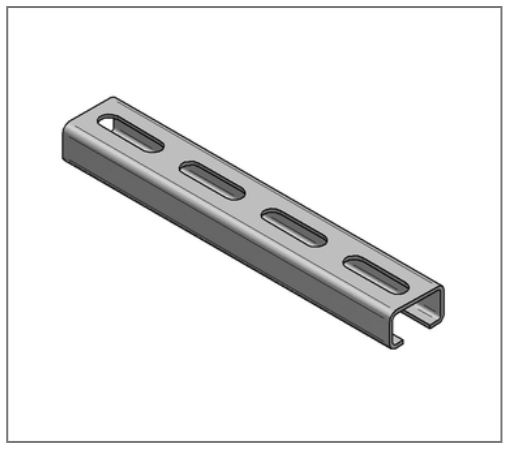

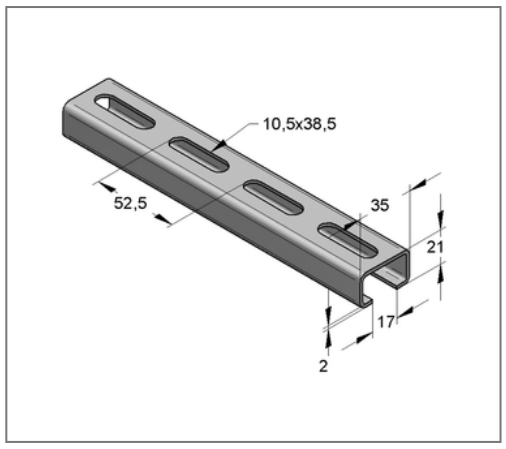

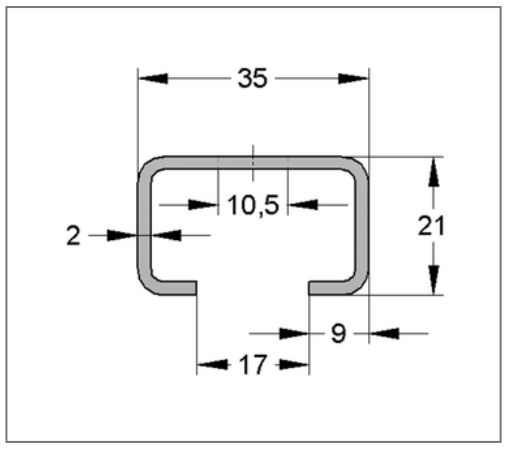

Kaufmännische Details

Artikelnummer	0800051
EAN/GTIN	4250928419187
VPE	18 m
Bund	1080 m
Mengeneinheit	m
Gewicht	1,21 kg/m
Rabattgruppe	13-048
Preiseinheit	1

QR Code

Zertifizierungen

Ausführung und Montage

Ausführung	unverzahnt, gelocht

Technische Daten

Material	Edelstahl
Materialname	V2A

Produktdetails

Breite	35 mm
Höhe	21 mm
Stärke	2 mm
Länge	3 m
Langloch	10,5x38,5 mm
Flächenschwächster Profilquerschnitt	1,44 cm²
Flächenträgheitsmoment I_Y	0,84 cm4
Flächenträgheitsmoment I_Z	2,94 cm4
Rastermaß	52,5 mm
Breite Schlitz	17,0 mm
Schwerpunktabstand eo	0,97 cm
Schwerpunktabstand eu	1,13 cm
Schwerpunktabstand ez	1,75 cm
Streckgrenze	230 N/mm²
Trägheitsradius iy	0,76 cm
Trägheitsradius iz	1,43 cm

Hinweis

Hinweis Allgemein	Mindestabnahme 1 VPE

Produktdetails

Widerstandsmoment W_Y	0,74 cm³
Widerstandsmoment W_Z	1,68 cm³