Rohrschelle Edelstahl V2A 35x4 mm 244 - 250 mm M16 o. Dämm.

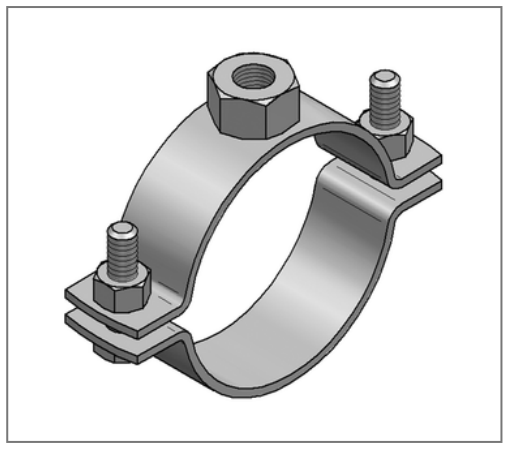

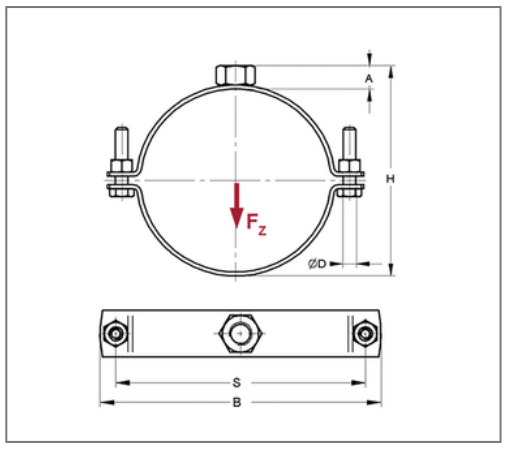

Kaufmännische Details

Artikelnummer	0463434
EAN/GTIN	4250928411587
VPE	1 St
Mengeneinheit	St
Gewicht	1,12 kg/St
Rabattgruppe	13-046
Preiseinheit	100

QR Code

Zertifizierungen

Ausführung und Montage

Einsatzgebiet	Rohrschelle zur Befestigung von Rohren.
Ausführung	zweiteilig
Anschluss	M16
Verschluss	Schraubenverschluss

Technische Daten

Material	Edelstahl
Materialname	V2A
Schalldämmeinlage	ohne Dämmung

Produktdetails

Achsabstand S	295 mm
Anschlusshöhe A	19 mm
Breite B	324 mm
Höhe H	267 - 273 mm
Materialmaße	35x4 mm
zul. Last F_Z	7,2 kN
Spannbereich	244 - 250 mm
Verschlussschraube	M10

Hinweis

Lieferzeit	2 Arbeitstage, ab Werk
Hinweis Allgemein	Sondergrössen und weitere Anschlussgewinde auf Anfrage lieferbar