# Rohrschelle Edelstahl V2A 20x1,5 mm 36 - 40 mm M8 o. Dämm.

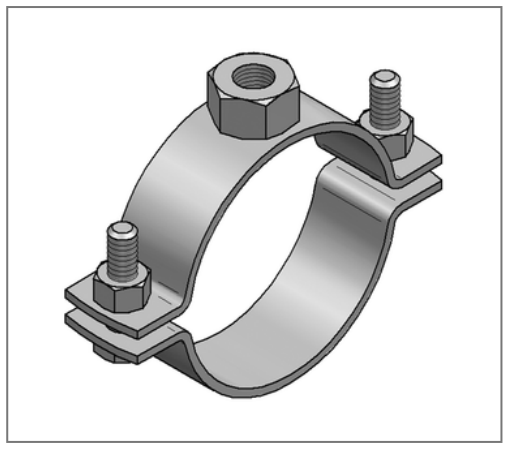

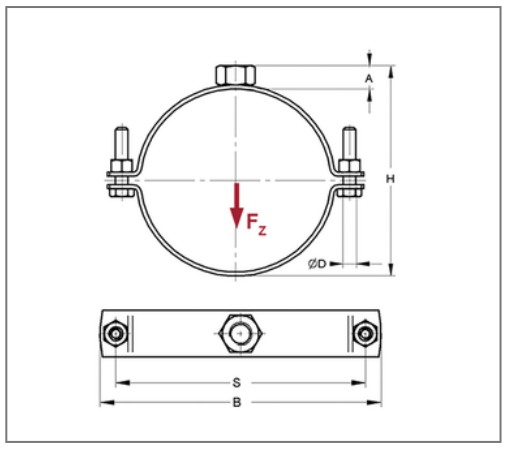


## Kaufmännische Details

| | |
|---|---|
| Artikelnummer | 0469171 |
| EAN/GTIN | 4250928412171 |
| VPE | 50 St |
| Mengeneinheit | St |
| Gewicht | 0,0640 kg/St |
| Rabattgruppe | 13-046 |
| Preiseinheit | 100 |

## QR Code

## Zertifizierungen

## Ausführung und Montage

| | |
|---|---|
| Einsatzgebiet | Rohrschelle zur Befestigung von Rohren. |
| Ausführung | zweiteilig |
| Anschluss | M8 |
| Verschluss | Schraubenverschluss |

## Technische Daten

| | |
|---|---|
| Material | Edelstahl |
| Materialname | V2A |
| Schalldämmeinlage | ohne Dämmung |

## Produktdetails

| | |
|---|---|
| Achsabstand S | 59 mm |
| Anschlusshöhe A | 8 mm |
| Breite B | 72 mm |
| Höhe H | 46 - 50 mm |
| Materialmaße | 20x1,5 mm |
| zul. Last $F_Z$ | 0,8 kN |
| Spannbereich | 36 - 40 mm |
| Verschlussschraube | M6 |

## Hinweis

| | |
|---|---|
| Lieferzeit | 2 Arbeitstage, ab Werk |
| Hinweis Allgemein | Sondergrössen und weitere Anschlussgewinde auf Anfrage lieferbar |