Rohrschelle Edelstahl V4A 25x3 mm 112 - 117 mm M12 o. Dämm.

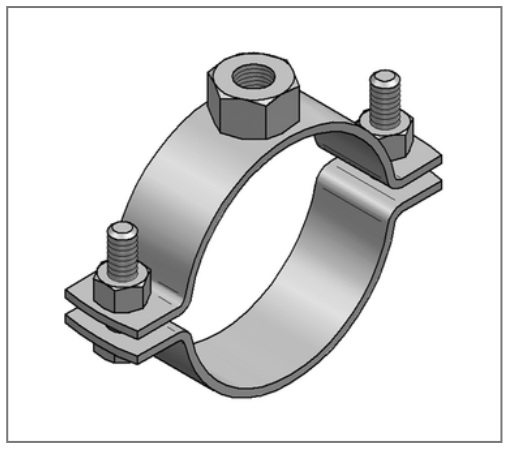

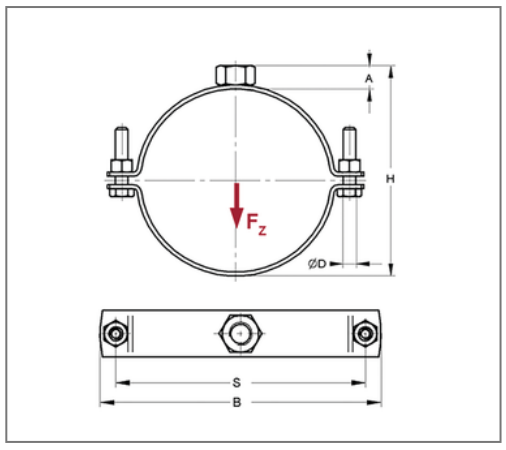

Kaufmännische Details

Artikelnummer	0491318
EAN/GTIN	4250928413246
VPE	50 St
Mengeneinheit	St
Gewicht	0,327 kg/St
Rabattgruppe	13-049
Preiseinheit	100

QR Code

Zertifizierungen

Ausführung und Montage

Einsatzgebiet	Rohrschelle zur Befestigung von Rohren.
Ausführung	zweiteilig
Anschluss	M12
Verschluss	Schraubenverschluss

Technische Daten

Material	Edelstahl
Materialname	V4A
Schalldämmeinlage	ohne Dämmung

Produktdetails

Achsabstand S	150 mm
Anschlusshöhe A	14 mm
Breite B	171 mm
Höhe H	129 - 134 mm
Materialmaße	25x3 mm
zul. Last F_Z	3,2 kN
Spannbereich	112 - 117 mm
Rohraußendurchmesser Zoll	4 Zoll
Verschlussschraube	M8

Hinweis

Lieferzeit	2 Arbeitstage, ab Werk
Hinweis Allgemein	Sondergrössen und weitere Anschlussgewinde auf Anfrage lieferbar