Lüftungsschelle Doppio 25x2,5 DN 500 M8/M10 EPDM



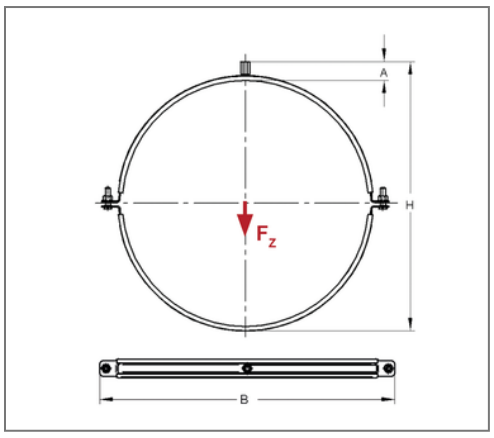

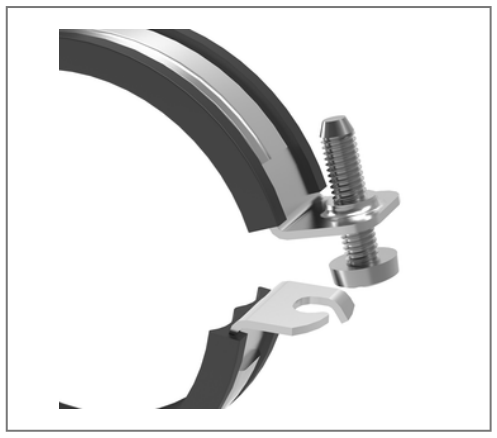

Kaufmännische Details

Artikelnummer	0449500
EAN/GTIN	4250928411099
VPE	10 St
Mengeneinheit	St
Gewicht	1,10 kg/St
Rabattgruppe	08-044
Preiseinheit	100

QR Code

Zertifizierungen

RAL GÜTEZEICHEN RAL-GZ 655-B

SCHALL-SCHUTZ DIN 4109

Baustoffklasse ●B2● "Normal entflammbar" nach DIN 4102

Ausführung und Montage

Einsatzgebiet	Rohrschelle zur Befestigung von Lüftungsrohren.
Ausführung	zweiteilig
Anschluss	M8/M10
Verschluss	Schraubverschluss

Technische Daten

Material	Stahl
Materialname	S235
Oberfläche	galvanisch verzinkt
Korrosivitätskategorie	C2 very high
Umgebungsbereich	Innenbereich
Dämmstärke	4,5 mm
Temperaturbeständigkeit	-35 °C - 100 °C
Schalldämmeinlage	Gummi EPDM

Produktdetails

Anschlusshöhe A	17 mm
Breite B	560 mm
Farbe Schalldämmeinlage	Schwarz
Höhe H	536 mm
Materialmaße	25x2,5 mm
zul. Last F_Z	1,97 kN
Rohraußendurchmesser	507 mm
Verschlussschraube	M8

MEFA Befestigungs- und Montagesysteme GmbH | Schillerstraße 15 | 74635 Kupferzell
+ 49 7944 64 0 | info@mefa.de | www.mefa.de