Lüftungsschelle Doppio 20x1,5 DN 180 M8/M10 EPDM



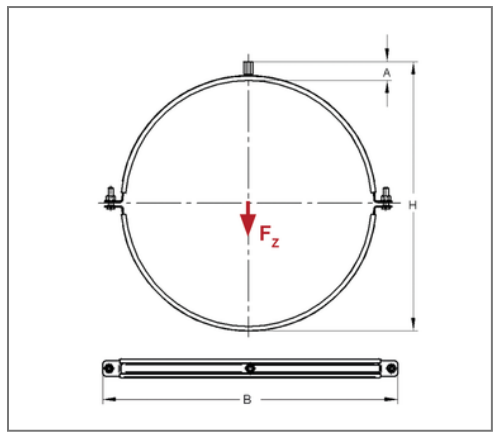

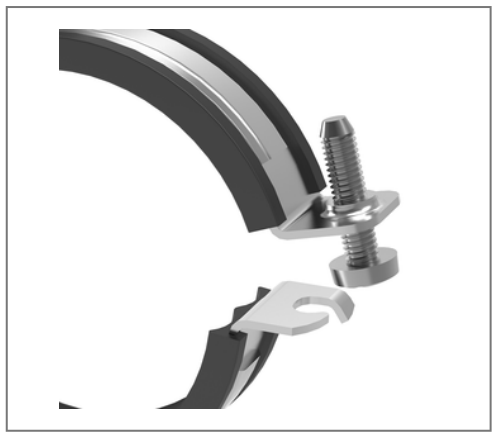

Kaufmännische Details

Artikelnummer	0449180
EAN/GTIN	4250928410993
VPE	25 St
Mengeneinheit	St
Gewicht	0,247 kg/St
Rabattgruppe	08-044
Preiseinheit	100

QR Code

Zertifizierungen

RAL GÜTEZEICHEN SCHMIEDESTÜCKE RAL-GZ 655-B

SCHALL-SCHUTZ DIN 4109

Baustoffklasse ●B2● "Normal entflammbar" nach DIN 4102

Ausführung und Montage

Einsatzgebiet	Rohrschelle zur Befestigung von Lüftungsrohren.
Ausführung	zweiteilig
Anschluss	M8/M10
Verschluss	Rastverschluss

Technische Daten

Material	Stahl
Materialname	S235
Oberfläche	galvanisch verzinkt
Korrosivitätskategorie	C2 very high
Umgebungsbereich	Innenbereich
Dämmstärke	4,5 mm
Temperaturbeständigkeit	-35 °C - 100 °C
Schalldämmeinlage	Gummi EPDM

Produktdetails

Anschlusshöhe A	17 mm
Breite B	228 mm
Farbe Schalldämmeinlage	Schwarz
Höhe H	211 mm
Materialmaße	20x1,5 mm
zul. Last F_Z	0,61 kN
Rohraußendurchmesser	185 mm
Verschlussschraube	M6

MEFA Befestigungs- und Montagesysteme GmbH | Schillerstraße 15 | 74635 Kupferzell
+ 49 7944 64 0 | info@mefa.de | www.mefa.de