Hohldeckenanker Easy M8

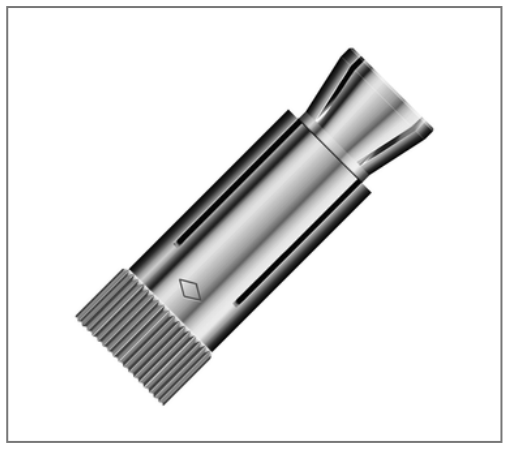

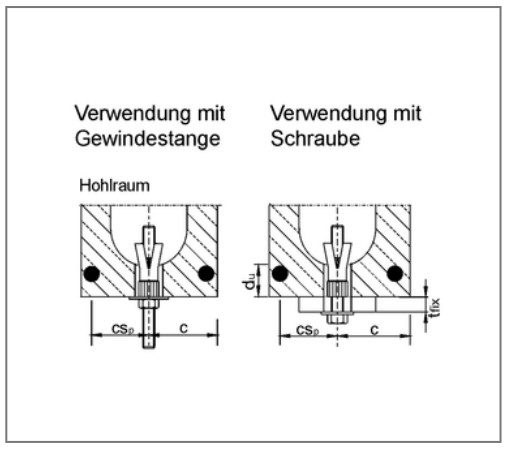

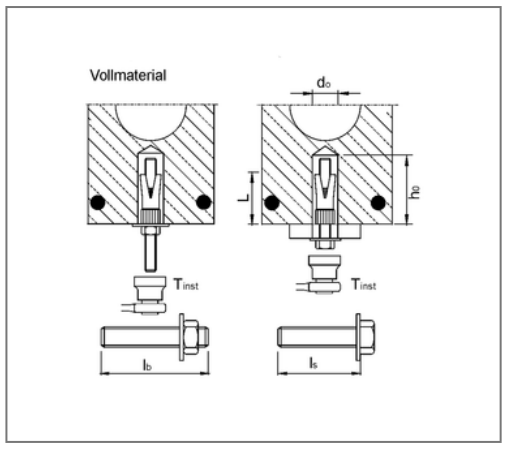

Kaufmännische Details

Artikelnummer	221851100101
EAN/GTIN	4043315047861
VPE	50 St
Mengeneinheit	St
Gewicht	0,0144 kg/St
Rabattgruppe	07-221
Preiseinheit	100

QR Code

Zertifizierungen

Z-21.1-1785

VdS

Ausführung und Montage

Fabrikat	MKT
Einsatzgebiet	Spannbeton-Hohlplattendecken aus Beton C45/55, vorgespannt.
Anzugsmoment	20 Nm

Technische Daten

Material	Stahl
Oberfläche	galvanisch verzinkt

Produktdetails

Gewinde	M8
Bohrerdurchmesser	12 mm
Bohrlochtiefe	55 mm
Hülsenlänge	35 mm
Setztiefe	47 mm