Ankerstange VMZ A 80 M12 Länge 125 mm

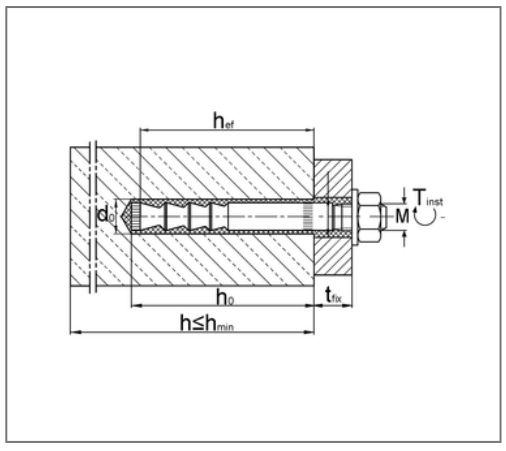

Kaufmännische Details

Artikelnummer	221832325101
EAN/GTIN	4043315053497
VPE	10 St
Mengeneinheit	St
Gewicht	0,128 kg/St
Rabattgruppe	07-221
Preiseinheit	1

QR Code

Zertifizierungen

ETA- 04/0092

ZIVILSCHUTZ

Brandschutz-geprüft

SEISMIC M10 - M16

Ausführung und Montage

Fabrikat	MKT
Einsatzgebiet	Für gerissenen und ungerissenen Beton C20/25 bis C50/60.
Brandschutz	ja
Anwendungsbereich	Beton

Hinweis

Lieferzeit	3 Arbeitstage ab Werk

Technische Daten

Material	Stahl
Oberfläche	galvanisch verzinkt

Produktdetails

Gewinde	M12
Länge	125 mm
Schlüsselweite	19
Anzugsmoment	25 Nm
Bohrlochtiefe	85 mm
Länge Dübel	125 mm
max. Klemmstärke	25 mm
Setztiefe	84 mm